Fluidcontrol

Установки фильтрации FGM 30 (60) / Pi 2728-57

Перед первым вводом в эксплуатацию гидравлических и смазочных систем необходимо проверить всю установку. Она в зависимости от применения осуществляется при помощи жидкого промывочного масла или последующего рабочего масла. Промывка осуществляется для защиты системных компонентов снаружи при помощи мобильных фильтрующих агрегатов для надежного удаления монтажной грязи.

Такие мобильные фильтрующие агрегаты также используются для первого наполнения установки или при замене масла.

Фильтрующие агрегаты отличаются низким шумовыделением и компактной и удобной для транспортировки конструкцией.

- Разработано для стационарного и мобильного применения
- Компактные размеры
- Незначительный вес
- Низкое шумовыделение
- Высокий КПД объема
- Отличные характеристики всасывания
- Героторный принцип
- Стойкость к загрязнению
- Фильтр пониженного давления с широким спектром сепарации и высоким впитыванием грязи

Bühler Technologies GmbH, Harkortstr. 29, D-40880 Ratingen
Тел. +49 (0) 21 02 / 49 89-0, Факс: +49 (0) 21 02 / 49 89-20
Эл. почта: fluidcontrol@buehler-technologies.com
Интернет: www.buehler-technologies.com

Технические данные

Технические данные	
Насос:	Нечувствительный к грязи героторный насос
Цвет:	Двигатель RAL 7024/Рама RAL 5002
Рабочие среды:	минеральное масло согл. DIN 51524
Заданная рабочая температура масла:	макс. 50 °C, кратковременно: 65 °C
Уплотнение:	Пербунан (NBR) по заказу также Витон (FPM)
Температура окружающей среды:	от -15 °C до +40 °C
Электрическое подключение:	Защитный автомат электродвигателя с расцепителем минимального напряжения, маслоустойчивый соединительный кабель 5 м с 5 пол. воротниковым штекером CEE 16 A IEC60309/3L+N+PE
Корпус фильтра:	PI 2728-57 с оптическим показанием загрязнения, параллельный проток через фильтрующие патроны
Байпас фильтра:	Открывающее давление Δp 3,5 бар
Индикатор загрязнения:	Давление реакции Δp 2,2 бар
Передвижной каркас:	Стальная рама с интегрированной сточной ванной со стоком, большие колеса из полиамида, поворотные ролики с блокировкой, складывающаяся ручка для передвижения агрегата, крюк для сворачивания соединительного кабеля и шлангов
Масляные шланги:	прозрачные шланги PVC с интегрированной стальной спиралью, с всасывающим коробом в качестве грубого фильтра на всасывающем шланге, напорная фурма из оцинкованной стальной трубы

Электродвигатели	
Напряжение/частота FGM 30: FGM 60:	 220/380 В - 230/400 В - 240/415 В 50 Гц; 460 В 60 Гц Двигатель электр. согласно NEMA, допуски UL, CSA, EAC 220/380 – 245/420В 50Гц 220/380 – 280/480В 60Гц
Теплоустойчивость:	Класс изолирующего материала F, использование согл. классу B
Конструкция:	трехфазный асинхронный индукционный электродвигатель с короткозамкнутым ротором полностью закрытый, вентиляторное охлаждение
Тип защиты:	Двигатель IP55 Соединительный штекер IP44
по заказу:	другое напряжение более высокая мощность двигателя для более высокой вязкости двигатели с допуском UL или CSA более высокий тип защиты
Двигатели соответствуют нормам IEC 60034	

Агрегат	FGM 30	FGM 60
Мощность подачи:	29 л/мин	58 л/мин
Мощность двигателя/количество полюсов/номинальный ток при 400 В:	0,75 кВт/4/1,6 A	2,2 кВт/4/4,6 A
Уровень звукового давления согласно ISO 3744:	61 дБ(A)	64 дБ(A)
Скорость вращения (1/мин):	1410	1410
макс. рабочее давление:	7 бар	7 бар
Давление всасывания: Кратковременно:	-0,4 bar -0,6 bar	-0,4 bar -0,6 bar
макс. вязкость масла:	500 мм²/с	500 мм²/с
Вес:	прибл. 60 кг	прибл. 70 кг

Комплектующие (входит в комплект поставки)

	30 л/мин	60 л/мин	Длина
Всасывающий шланг	DN 25	DN 32	L = 2 м
Шланг давления	DN 20	DN 20	L = 2 м

Привинченный патрон 3 µм, 6 µм, 10 µм, 25 µм (не входит в комплект поставки)

Размеры (мм/дюймы)

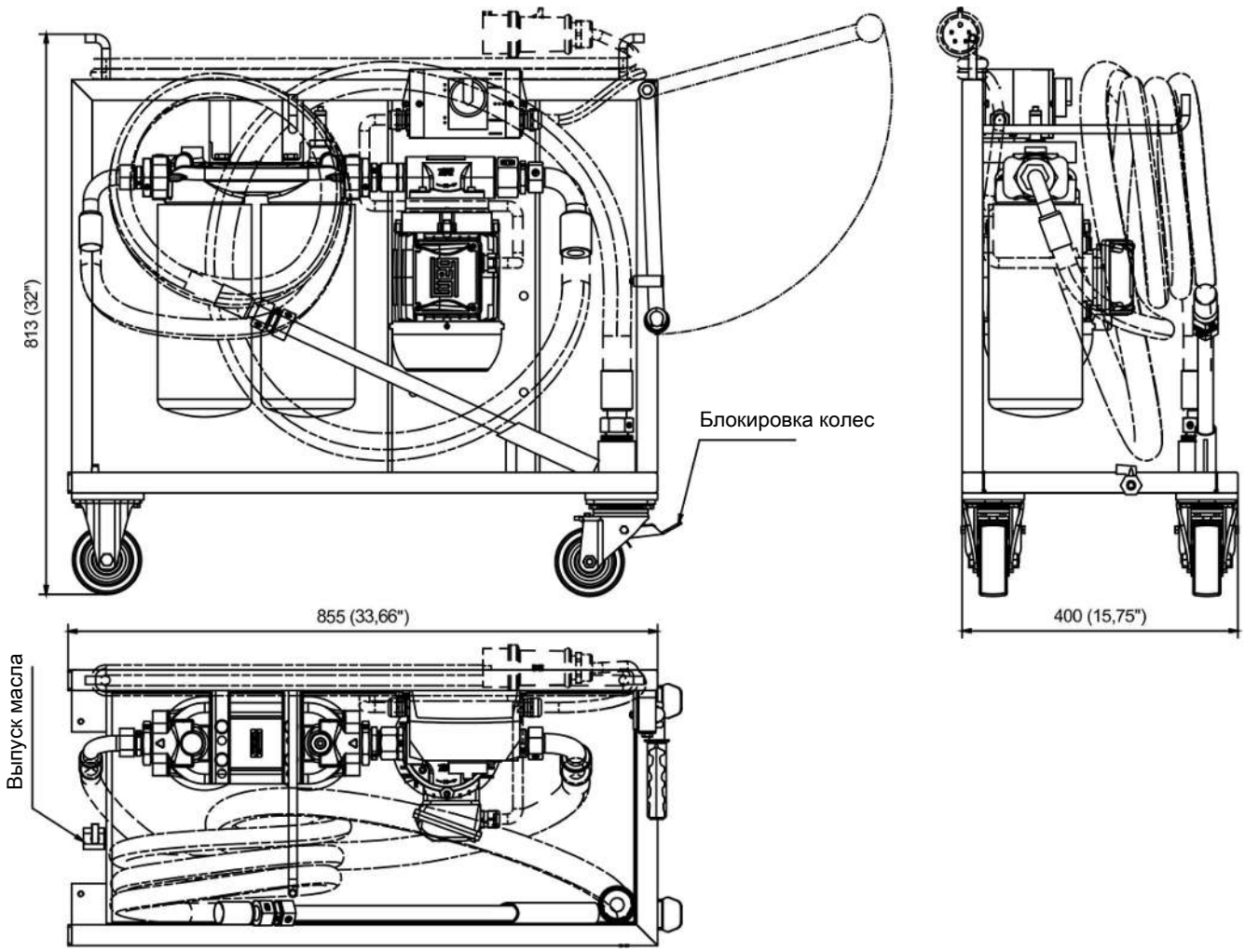

Указания для заказа

Фильтрующие агрегаты

Арт. номер	Тип	Частота сети
27002030IE3	FGM 30/Pi 2728-50Hz-57	50 Гц
27002031IE3	FGM 30/Pi 2728-60Hz-57	60 Гц
27002020IE3	FGM 60/Pi 2728-50Hz-57	50 Гц
27002021IE3	FGM 60/Pi 2728-60Hz-57	60 Гц

Прикручиваемый патрон (не входит в комплект поставки)

Арт. номер	Тип	Тонкость
70541536	PX37-13-2	3 мкм
70541537	PX37-13-2	6 мкм
70541538	PX37-13-2	10 мкм
70541539	PX37-13-2	25 мкм