Fluidcontrol

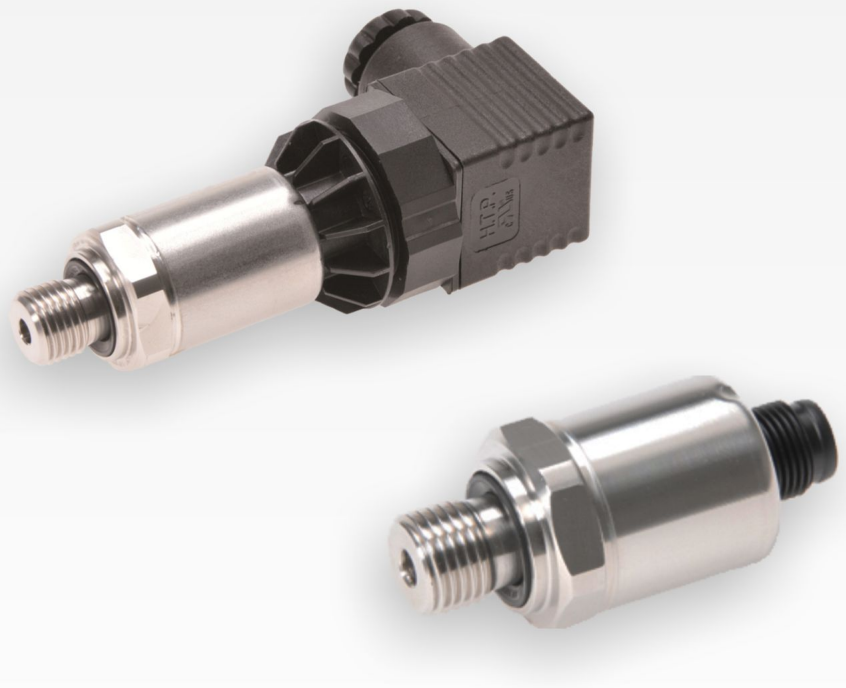

Transmisor de presión Pressotronik 702

La comprobación de la presión de aceite en los sistemas hidráulicos y de suministro de aceite es una tarea imprescindible. Se trata de comprobar los intervalos de presión en función del proceso, así como de desconectar la seguridad, limitar la carga o simplemente establecer la presión de lubricación suficiente.

Los transductores de presión instalados deben cumplir múltiples requisitos en su propia resistencia a la presión, la emisión de señal, su programabilidad o el modelo de conexión. Por motivos de seguridad a menudo se pide un indicador sobre el terreno o un indicador de estado.

Los transmisores de presión Pressotronik 702 ofrecen dimensiones compactos, distintos conectores de corriente y niveles de presión totalmente integrados del rango de presión bajo a alto.

- Niveles de presión hasta 600 bar
- Diseño compacto y robusto
- Célula de medición de acero inoxidable
- Célula de medición de presión con transductor de presión soldado sin juntas, sin juntas de elastómero
- Alta seguridad de rotura
- 2 conexiones para selección

Bühler Technologies GmbH, Harkortstr. 29, D-40880 Ratingen
Tel. +49 (0) 21 02 / 49 89-0, Fax: +49 (0) 21 02 / 49 89-20
E-Mail: fluidcontrol@buehler-technologies.com
Internet: www.buehler-technologies.com

Datos técnicos de Pressotronik 702

Transmisor de presión Pressotronik 702	
Rangos de presión	0 - 10 bar 0 - 25 bar 0 - 100 bar 0 - 250 bar 0 - 400 bar 0 - 600 bar
Medio	Líquidos, gases y refrigerantes, incl. amoniaco
Conexión de presión	G1/4 rosca externa, DIN 3852 forma E con junta de perfil FPM
Sobrecarga *Valores más elevados por solicitud*	3 x valor final de 10 hasta 600 bar (pero máx. 1500 bar)
Presión de rotura	6 x valores finales (máx. 2500 bar)
Posición de montaje	cualquiera
Peso	aprox. 90 g
Material	
Carcasa	1.4305
Toma de enchufe	Poliacrilamida 50 % GF VO
Materiales con contacto con medios	
Conexión de presión	Acero 1.4404 /AISI 316L
Elemento de medición	Acero
Temperatura	
Medio	entre -30 °C y +135 °C
Temperatura ambiente	entre -30 °C y +85 °C
Almacenamiento	entre -50 °C y +100 °C
Características eléctricas	
Tiempo de respuesta	<= 2 ms / normalmente 1 ms
Cambio de carga	<= 100 Hz
Tensión de alimentación (U_b)	7 - 33 V DC
Consumo de corriente	<= 23 mA
Señal de salida	4 - 20 mA, 2 conductores
Carga Ω	= (Ub-7 V) / 0,02 A
Seguridad de polarización inversa	Protección contra polaridad inversa y cortocircuitos (cualquier conexión contra cualquiera con tensión máx.)
Conexión *otras variantes por encargo*	M3 (IP 65) M12 (IP 67) / envío sin sección superior del conector
Precisión (condiciones de prueba: 25 °C, 45 % rF, alimentación 24 VDC)	
Línea característica*	± 0,3 % FS
Resolución	0,1 % FS
Comportamiento térmico**	± 0,2 % FS/10K
Estabilidad a largo plazo según DIN EN 60770-1	± 0,25 % FS

*Normalmente; máx. 0,5 % FS, ** entre -15 °C y +85 °C*

Dimensiones

M3

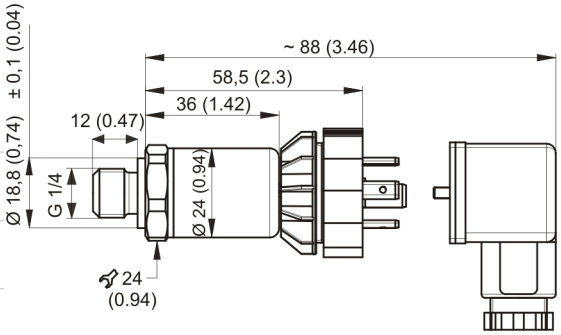

M12

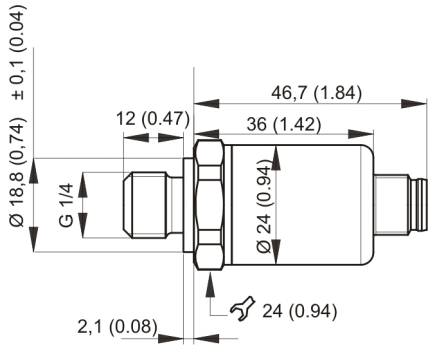

Inspecciones/Permisos	
Compatibilidad electromagnética	Conformidad CE según EN 61326-2-3
Choque según IEC 60068-2-27	100 g, 11 ms, onda semisinusoidal, todas las 6 direcciones, caída libre desde 1 m en hormigón (6x)
Choque continuo según IEC 60068-2-29	40 g sobre 6 ms, 1000x todas las 3 direcciones
Vibración según IEC 60068-2-6	20 g, 15...2000 Hz, 15...25 Hz con amplitud de ± 15 mm, 1 octava/minuto todas las 3 direcciones, 50 cargas continuas

Instrucciones de pedidos Pressotronik 702

PT 702 XXX XXX

Gama

Rango de presión

010 0 - 10 bar
025 0 - 25 bar
100 0 - 100 bar
250 0 - 250 bar
400 0 - 400 bar
600 0 - 600 bar

Conexión

M3
M12

N.º de artículo	Denominación	
9144 05 0010	Interconexión	M12x1, 1,5 m, acoplamiento angular y enchufe recto
9144 05 0046	Interconexión	M12x1, 3,0 m, acoplamiento angular y enchufe recto
9144 05 0047	Cable de conexión	M12x1, 5,0 m, acoplamiento angular y filamentos

Asignación de conexiones estándar Pressotronik 702

	Conector de válvula M3 3 polos + PE DIN EN 175301-803-A IP65	Conector M12 con codificación A 4 polos DIN EN 61076-2-101 IP67
Conexión	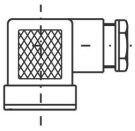	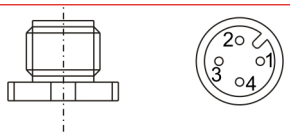
Asignación de conexiones 2 conductores	1 +24 V DC 2 4-20 mA out 3 PE*	1 +24 V DC 2 3 4-20 mA out 4

* No conectado a la carcasa del transmisor.