Técnica de análisis

Bombas de gas de medición

P4.3, P4.83

Manual de funcionamiento e instalación

Manual original

BS420010
07/2022

Bühler Technologies GmbH, Harkortstr. 29, D-40880 Ratingen
Tel. +49 (0) 21 02 / 49 89-0, Fax: +49 (0) 21 02 / 49 89-20
E-Mail: analyse@buehler-technologies.com
Internet: www.buehler-technologies.com

Bühler Technologies GmbH, Harkortstr. 29, D-40880 Ratingen
Tel. +49 (0) 21 02 / 49 89-0, Fax: +49 (0) 21 02 / 49 89-20
Internet: www.buehler-technologies.com
E-Mail: analyse@buehler-technologies.com

Lea detenidamente el manual de instrucciones antes de utilizar el aparato. Tenga en cuenta especialmente las indicaciones de advertencia y seguridad. En caso contrario podrían producirse daños personales o materiales. Bühler Technologies GmbH no tendrá responsabilidad alguna en caso de que el usuario realice modificaciones por cuenta propia o en caso de uso inadecuado del dispositivo.

Todos los derechos reservados. Bühler Technologies GmbH 2023

Información del documento
Nº de documento.....BS420010
Versión.....07/2022

Tabla de contenido

1 Introducción ... 2
1.1 Uso conforme a las especificaciones ... 2
1.2 Estructura de número de artículo ... 3
1.3 Suministro ... 4
1.4 Descripción del producto ... 4
2 Avisos de seguridad ... 5
2.1 Avisos importantes ... 5
2.2 Avisos de peligro generales ... 6
3 Transporte y almacenamiento ... 8
4 Construcción y conexión ... 9
4.1 Requisitos del lugar de instalación ... 9
4.1.1 Instalación al aire libre/Colocación en exteriores ... 9
4.2 Montaje ... 9
4.3 Disposición específica por gases de muestreo húmedos ... 10
4.3.1 Habilitación del cuerpo de la bomba en suspensión ... 10
4.4 Conexión de las líneas de gas ... 11
4.5 Conexiones eléctricas ... 11
5 Uso y funcionamiento ... 13
5.1 Encender la bomba tomamuestras para gas ... 13
5.2 Funcionamiento de la bomba tomamuestras para gas ... 14
6 Mantenimiento ... 15
6.1 Sustitución de válvulas de entrada y de salida ... 16
6.2 Cambio del fuelle y de la combinación de carnero / excéntrica ... 16
6.3 Cambio de la junta tórica de la válvula de drenaje (opcional) ... 17
7 Servicio y reparación ... 18
7.1 Búsqueda y eliminación de fallos ... 18
7.2 Repuestos y recambios ... 19
8 Eliminación ... 20
9 Anexo ... 21
9.1 Características técnicas ... 21
9.2 Curvas de flujo ... 21
9.3 Dimensiones ... 22
9.4 Dimensiones de juego de tuberías/juego de mangueras para P4.83 con funcionamiento en paralelo ... 23
10 Documentación adjunta ... 24

1 Introducción

1.1 Uso conforme a las especificaciones

Las bombas de gases de muestreo han sido fabricadas para uso industrial.

La disposición de dos bombas sobre un motor con doble eje proporciona una solución económica para sistemas de análisis con dos vías de gas independientes. Para usos en los que sea necesario un tiempo de reflexión rápido se puede aumentar el caudal de la bomba P4.83 mediante el acoplamiento de ambas vías de gas.

La bomba de gases de muestreo solo está concebida para bombear medios en estado gaseoso. No se puede utilizar con líquidos.

Tenga en cuenta las indicaciones más detalladas de los apartados Descripción del producto [> Página 4] y Uso y funcionamiento [> Página 13], así como las indicaciones descritas en las hojas de datos en relación al uso previsto específico, las combinaciones de materiales disponibles y los límites de presión y temperatura.

PELIGRO	**Atmósfera potencialmente explosiva**
	Peligro de explosión por uso en zonas con peligro de explosión El activo circulante **no** se puede utilizar en zonas con peligro de explosión. **No se permite** el paso por el dispositivo mezclas de gases inflamables o explosivas.

En caso de instalación al aire libre deberá garantizarse una suficiente protección climática, ver apartado Requisitos del lugar de instalación [> Página 9].

1.2 Estructura de número de artículo

El dispositivo se entrega en diferentes variantes de equipamiento En el número de artículo de la placa indicadora se muestra la variate exacta.

En la placa indicadora se encuentra el número de pedido, así como el número de identificación y el número de artículo de 13 dígitos que contiene un cógido en el que cada lugar (x) corresponde a un equipo en concreto:

42	xx	x	x	x	x	x	9	0	00	Característica del producto	
										Modelo básico	
	80									P4.3, 2 x 400 l/h	
	81									P4.83, 2 x 800 l/h	
										Tensión del motor	
		1								230 V 50/60 Hz; 1,7/1,4 A	
		2								115 V 50/60 Hz; 3,4/2,8 A	
										Posición cabezal de bomba	
			1							Posición normal perpendicular	
			2							girada 180°	
										Material cabezal de bomba	
				1						PTFE	
				2						Acero inoxidable 1.4571	
				3						PTFE con válvula de derivación *	
				4						Acero inoxidable 1.4571 con válvula de drenaje *	
										Material válvula	
					1					hasta 100°C; PTFE / PVDF **	
					2					hasta 160°C; PTFE / PEEK	
										Racores roscados (con voltaje de 230 V)	
										Cuerpo de la bomba PTFE	**Cuerpo de la bomba acero inoxidable**
						9				DN 4/6 (estándar)	6 mm (estándar)
						1				DN 6/8	8 mm
						2				3/8“-1/4“	3/8“
						3				1/4“-1/8“	
						4				1/4"-1/6”	1/4"
										Racores roscados (con voltaje de 115 V)	
										Cuerpo de la bomba PTFE	**Cuerpo de la bomba acero inoxidable**
						9				1/4“-1/6“ (estándar)	1/4“ (estándar)
						1				DN 6/8	8 mm
						2				3/8“-1/4“	3/8“
						3				1/4“-1/8“	
						5				DN 4/6	6 mm
										Accesorios de montaje	
							9			incl. soporte de montaje y tope	
										Set de conexión para servicio en paralelo	
								0		sin	
								1		Juego de mangueras PVDF/PTFE ***	
								2		Juego de tubos 1.4571/1.4401 ***	

* no disponible con funcionamiento en paralelo

** no disponible en P4.83

*** solo disponible en P4.83

Si hay especificaciones para un tipo de bomba se describen aparte en este manual de uso.

Preste atención a los valores característicos en la conexión y en el pedido de repuestos la correcta ejecución (ejemplo: válvula).

1.3 Suministro

P4.3	P4.83
2 x bombas de gases de muestreo con motor	2 x bombas de gases de muestreo con motor
4 x topes caucho-metal	4 x topes caucho-metal
1 x soporte de montaje	1 x soporte de montaje
Documentación del producto	Documentación del producto
	en caso necesario, 1 x set de conexión (opcional)

1.4 Descripción del producto

Las bombas de gases de muestreo solo están concebidas para bombear medios en estado gaseoso. No se pueden utilizar con líquidos.

Preste atención a los datos adjuntos a este manual en relación al uso previsto, las combinaciones de materiales disponibles, así como la presión y los límites de temperatura. También tenga en cuenta los datos e identificaciones en las placas indicadoras.

Si durante el funcionamiento el gas de muestreo está húmedo, pueden surgir condensaciones en las tuberías y en el cuerpo de la bomba. En esos casos el cabezal de la bomba se debe montar de forma colgada (ver el punto Habilitación del cuerpo de la bomba en suspensión [> Página 10]).

2 Avisos de seguridad

2.1 Avisos importantes

Solamente se puede ejecutar este aparato si:

- se utiliza el producto bajo las condiciones descritas en el manual de uso e instalación y se lleva a cabo su ejecución de acuerdo con las placas de indicaciones y para el fin previsto. Bühler Technologies GmbH no se hace responsable de las modificaciones que haga el usuario por cuenta propia,
- se tienen en cuenta los datos e identificaciones en las placas indicadoras.
- se mantienen los valores límite expuestos en la hoja de datos y en el manual,
- se conectan de forma correcta los dispositivos de control / medidas de seguridad,
- se llevan a cabo las tareas de servicio y reparación que no están descritas en este manual por parte de Bühler Technologies GmbH,
- se utilizan refacciones originales.

Este manual de instrucciones es parte del equipo. El fabricante se reserva el derecho a modificar sin previo aviso los datos de funcionamiento, las especificaciones o el diseño. Conserve el manual para su futuro uso.

Palabras clave para advertencias

PELIGRO	Palabra clave para identificar un peligro de riesgo elevado que, de no evitarse, puede tiene como consecuencia la muerte o lesiones corporales graves de no evitarse.
ADVERTENCIA	Palabra clave para identificar un peligro de riesgo medio que, de no evitarse, puede tener como consecuencia la muerte o lesiones corporales graves.
ATENCIÓN	Palabra clave para identificar un peligro de riesgo pequeño que, de no evitarse, puede tener como consecuencia daños materiales o lesiones corporales leves.
INDICACIÓN	Palabra clave para información importante sobre el producto sobre la que se debe prestar atención en cierta medida.

Señales de peligro

En este manual se utilizan las siguientes señales de peligro:

	Aviso de un peligro general		Aviso importante
	Peligro de voltaje eléctrico		Desconexión de red
	Peligro de inhalación de gases tóxicos		Utilizar mascarilla
	Peligro de liquidos corrosivos		Utilizar protección para la cara
	Peligro de zonas con riesgo de explosión		Utilizar guantes
	Peligro de superficies calientes		

2.2 Avisos de peligro generales

Las tareas de mantenimiento solo pueden ser realizadas por especialistas con experiencia en seguridad laboral y prevención de riesgos.

Deben tenerse en cuenta las normativas de seguridad relevantes del lugar de montaje, así como las regulaciones generales de las instalaciones técnicas. Prevenga las averías, evitando de esta forma daños personales y materiales.

El usuario de la instalación debe garantizar que:

- Estén disponibles y se respeten las indicaciones de seguridad y los manuales de uso.
- Se respeten las disposiciones nacionales de prevención de accidentes.
- Se cumpla con los datos aportados y las condiciones de uso.
- Se utilicen los dispositivos de seguridad y se lleven a cabo las tareas de mantenimiento exigidas.
- Se tengan en cuenta las regulaciones vigentes respecto a la eliminación de residuos.
- se cumplan las normativas nacionales de instalación.

Mantenimiento, reparación

Para las tareas de mantenimiento y reparación debe tenerse en cuenta lo siguiente:

- Las reparaciones en el equipo solo pueden llevarse a cabo por personal autorizado por Bühler.
- Solamente se deben llevar a cabo las tareas de mantenimiento descritas en este manual de uso e instalación.
- Utilizar solamente repuestos originales.
- No instalar piezas de repuesto dañadas o defectuosas. En caso necesario, realiza una revisión visual antes de la instalación para detectar posibles daños evidentes de las piezas de repuesto.

Al realizar tareas de mantenimiento de cualquier tipo deben respetarse las instrucciones de seguridad y de trabajo del país de aplicación.

PELIGRO **Voltaje eléctrico**

Peligro de descarga eléctrica

a) Desconecte el dispositivo de la red durante todas las tareas.

b) Asegúre el dispositivo contra una reconexión involuntaria.

c) El dispositivo solamente puede ser abierto por especialistas formados.

d) Confirme que el suministro de tensión es el correcto.

PELIGRO **Gases tóxicos y corrosivos**

El gas de medición conducido por el aparato puede resultar perjudicial para la salud al inhalarlo o al entrar en contacto con la piel.

a) Antes de la puesta en funcionamiento del aparato compruebe la estanqueidad de su sistema de medición.

b) Asegúrese de que los gases nocivos se eliminan de forma segura.

c) Antes de comenzar las tareas de mantenimiento y reparación desconecte el suministro de gas y limpie los conductos de gas con aire o gas inerte. Asegure los conductos de gas contra una abertura inesperada.

d) Utilice medios de protección contra gases tóxicos o corrosivos durante el mantenimiento. Utilice el equipo de protección correspondiente

PELIGRO **Atmósfera potencialmente explosiva**

Peligro de explosión por uso en zonas con peligro de explosión
El activo circulante **no** se puede utilizar en zonas con peligro de explosión.
No se permite el paso por el dispositivo mezclas de gases inflamables o explosivas.

CUIDADO

Peligro de vuelco

Daños materiales en el dispositivo.
Proteja el dispositivo para evitar que se vuelque, se deslice o se caiga.

CUIDADO

Superficies calientes

Peligro de quemaduras
Durante el funcionamiento pueden surgir, según el tipo de producto y los parámetros de funcionamiento, temperaturas en la carcasa > 50 °C.
De acuerdo con las condiciones de montaje del lugar puede que sea necesario señalizar la zona con un letrero de advertencia.

3 Transporte y almacenamiento

Los productos solamente se pueden transportar en su embalaje original o en un equivalente adecuado.

Si no se utiliza, se deberá proteger el equipo contra humedad o calor. Se debe conservar en un espacio a cubierto, seco y libre de polvo con una temperatura de entre -20 °C hasta +40 ºC (de -4 °F a 104 °F). Para evitar daños en los cojinetes, es necesario garantizar un entorno libre de vibraciones (v eff<0,2 mm/s).

El almacenamiento en exteriores **no** está permitido. En principio, el usuario debe aplicar todas las normativas vigentes relacionadas con la prevención de daños por rayos, que pueden provocar problemas en la bomba de gases de muestreo.

El espacio de almacenamiento no puede albergar bajo ningún concepto dispositivos que generen ozono, como por ejemplo fuentes de luz fluorescentes, lámparas de vapor de mercurio o aparatos eléctricos de alta tensión.

Tras un periodo largo de almacenamiento o inactividad, antes de la puesta en marcha se ha de medir la resistencia de aislamiento de la bobina fase contra fase y fase contra masa. Las bobinas húmedas pueden llevar a pueden ocasionar corrientes de fuga, saltos de chispas y descargas disruptivas. La resistencia de aislamiento del estator ha se contar con por lo menos 1,5 MΩ en una temperatura de bobinado de 20 °C (68 °F). Si los valores son menores es necesario secar la bobina.

El eje del motor se ha de girar de vez en cuando para asegurar un lubricado completo duradero del cojinete. Para ello desenrosque los tres tornillos en estrella (9) de la tapa del soporte (8) y retírela. Ahora está visible el mecanismo de manivela (10). En este puede girar el eje del motor.

La asignación de los números de posición puede consultarse en el esquema de montaje 42/025-Z02-01-2 adjunto.

CUIDADO	**Peligro de aplastamiento**
	Peligro de aplastamiento de los dedos ¡Evite pillarse los dedos entre la excéntrica y la biela de empuje!

4 Construcción y conexión

Antes de su instalación, compruebe si el dispositivo tiene desperfectos. Estos pueden tratarse de daños en las carcasas, las líneas de conexión a la red, etc. No utilice nunca dispositivos en los que se aprecien desperfectos.

4.1 Requisitos del lugar de instalación

CUIDADO

Daños en el dispositivo

Proteja el equipo, en especial las conexiones y tuberías de gas, contra polvo, caída de objetos y golpes externos.

Rayo

El usuario ha de adaptarse a todas las normativas vigentes, así como la prevención de daños por rayos que puedan suponer daños en el dispositivo.

La cubierta no debe afectar a la ventilación y el aire de salida, incluso de las unidades contiguas, no debe aspirarse de nuevo.

En el montaje sin soporte de montaje Bühler se debe respetar una distancia suficiente (al menos 40 mm) entre el motor y el panel trasero.

Las bombas de gases de muestreo están establecidas para alturas de instalación de <= 1000 m sobre NM. Están disponibles en diferentes variantes, cuyas características técnicas pueden variar entre sí.

Por tanto, debe tener siempre en cuenta los datos específicos de cada dispositivo disponibles en la placa de características de las bombas y los motores, así como los valores límite individuales (ver características técnicas).

4.1.1 Instalación al aire libre/Colocación en exteriores

Las bombas de gases de muestreo no han sido diseñadas especialmente para su instalación al aire libre o colocación en exteriores. Las condiciones de instalación y climáticas determinan el tipo de protección necesaria y, en ciertos casos, otro tipo de medidas necesarias como:

- La suficiente protección climática
- Ajuste de los intervalos de mantenimiento (por ej. limpieza y reemplazo de piezas de desgaste)

Aplique medidas apropiadas y las revisiones habituales para evitar daños en el dispositivo provocados por:

- Corrosión
- Radiación solar (picos de temperatura y daños por radiación UV)
- Humedad por condensación (por ej. por cambios rápidos de temperatura o tiempos de inactividad)
- Congelación
- Insectos y microorganismos
- Otros animales, como roedores, etc.

Tenga en cuenta que en caso de instalación al aire libre/colocación en exteriores también deberá garantizarse el cumplimiento de todos los parámetros técnicos de funcionamiento del dispositivo. Se trata concretamente de:

- Temperaturas de funcionamiento máximas y mínimas
- Tipo de protección

4.2 Montaje

CUIDADO

Daños en el dispositivo

Proteja el equipo, en especial las conexiones y tuberías de gas, contra polvo, caída de objetos y golpes externos.

Al instalar P4 en las placas de montaje, utilice la consola de pared proporcionada utilizando los topes caucho-metal proporcionados. No está permitido el funcionamiento sin topes caucho-metal. Los topes caucho-metal se han de utilizar en caso de que se vaya a montar la bomba sobre una subestructura ya disponible. Los orificios de montaje del soporte de montaje y de las patas del motor los encontrará en las características técnicas al final del manual de uso e instalación.

4.3 Disposición específica por gases de muestreo húmedos

Si durante un funcionamiento el gas de muestreo está húmedo, pueden surgir condensaciones en las tuberías y en el cuerpo de la bomba. En esos casos el cabezal de la bomba se ha de montar de forma colgada (el cuerpo de la bomba mira hacia abajo).

Si la bomba no se hubiera pedido ya de tal forma, se puede proceder al cambio en el lugar.

Coloque el conducto entre la salida de gas y el conducto de trasvase de la condenscación de forma inclinada, para evitar que la condensación se escape y no se acumule en la bomba o el conducto.

4.3.1 Habilitación del cuerpo de la bomba en suspensión

CUIDADO	**Daños en el dispositivo**
	Sobre todo en el caso del cabezal de bomba colgante se ha de proteger el soporte de la bomba contra la entrada de polvo y pequeñas partículas. En este caso la ranura no se puede cerrar de forma directa. Si no se puede asegurar este procedimiento, no se puede llevar a cabo el cambio del cabezal de bomba colgante.

Para realizar estos cambios sírvase del esquema de montaje 42/025-Z02-01-2 del anexo.

– Retire los tres tornillos de estrella (9) y saque la cubierta de la consola (8) del soporte de la bomba (5). Entonces quedarán a la vista el mecanismo de manivela (10) y la brida del motor según el tipo de bomba de la brida intermedia.

– El soporte de la bomba está fijado a la brida con cuatro tornillos hexagonales (7) y arandelas elásticas (6). Desenrósquelo por completo, sujete bien el soporte de la bomba y gírelo para el centrado de la brida en 180º.

– Monte de nuevo todos los componentes en orden inverso. Tenga en cuenta el par de apriete de los tornillos hexagonales (7) de 3 Nm.

¡No está permitido un montaje diferido a 45° o 90º del cabezal de la bomba!

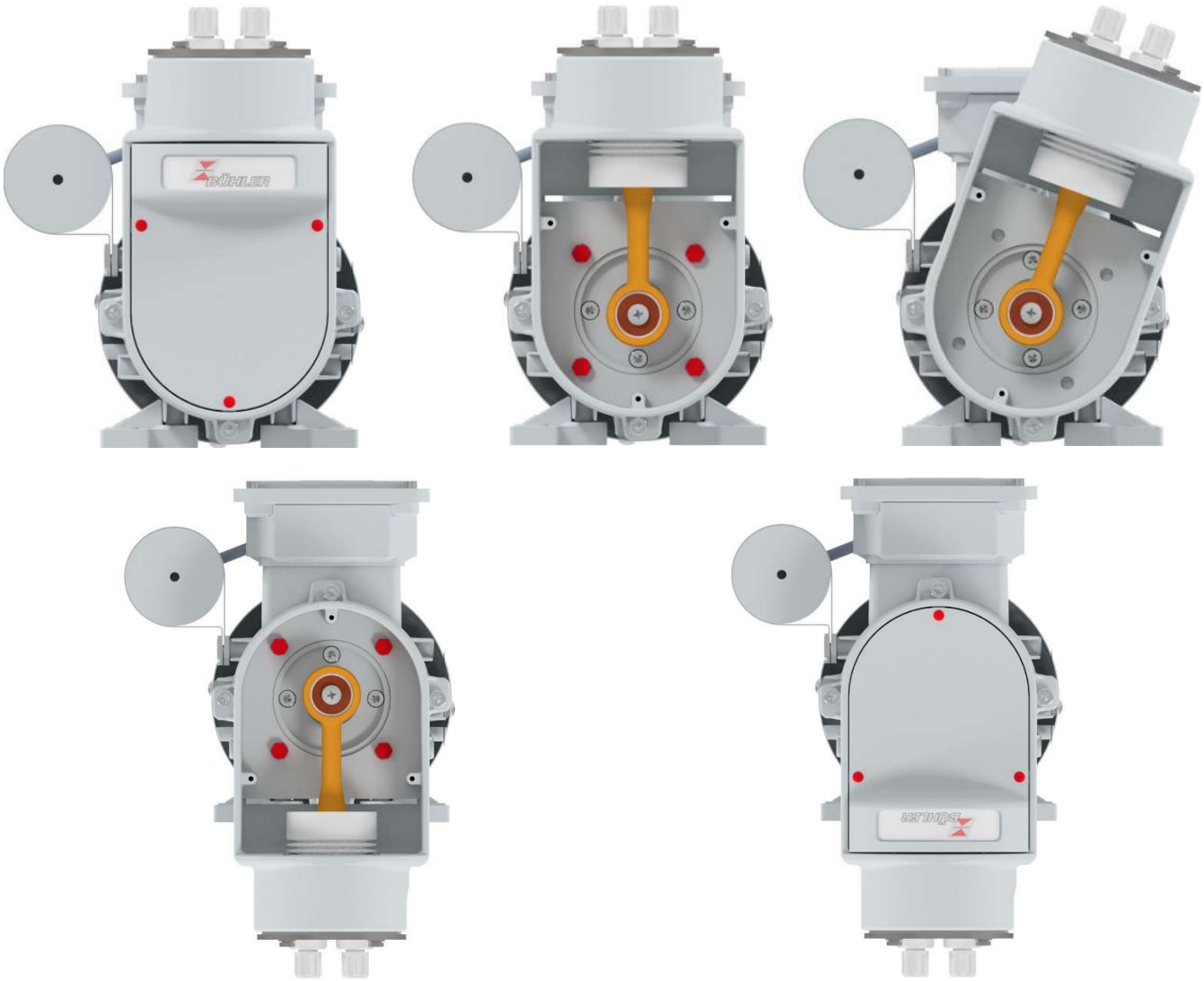

4.4 Conexión de las líneas de gas

Las bombas han de estar previstas de las conexiones que ha elegido. Compare el número de artículo en la placa indicadora con la estructura de número de artículo en el capítulo «Introducción».

Evite instalaciones erróneas, como conexiones a cuerpos de plástico. Si no hubiera otra opoción en casos aislados, atornille las uniones roscadas metálicas con cuidado y en ningún caso de forma violenta en el cuerpo PTFE de las bombas.

Coloque los tubos de tal forma que el tubo en la entrada y en la salida se mantenga elástico gracias a un tramo suficiente (la bomba se mueve).

Funcionamiento individual

Cuando las bombas se utilizan en funcionamiento individual, se deben cerrar las vías de gas en los respectivos cabezales de las bombas. Las entradas están indicadas con **"In"** (Inlet) y las salidas con **"Out"** (Outlet). Asegúrese de que las conexiones de las líneas de gas estén conectadas herméticamente.

Funcionamiento paralelo (solo P4.83)

En funcionamiento paralelo, los cabezales de las bombas se unen con ayuda del set de unión. Aquí se deberán unir, respectivamente, las salidas y las entradas de cada bomba entre sí. Las entradas están indicadas con **"In"** (Inlet) y las salidas con **"Out"** (Outlet). La vía de gas se conecta en la respectiva pieza en T del set de unión. La tuerca de racor para la fijación del set de unión es un componente de la bomba.

4.5 Conexiones eléctricas

ADVERTENCIA

Voltaje eléctrico peligroso

La conexión solamente se puede llevar a cabo por especialistas formados.

CUIDADO

Tensión de red incorrecta

Una tensión de red incorrecta puede destrozar el dispositivo.
Comprobar en la conexión que la tensión de red sea la correcta de acuerdo con la placa indicadora.

Para la bomba de gases de muestreo es necesario un interruptor sencillo o un interruptor de potencia (conforme a 60947-1 y IEC 60947-3). Este debe colocarse de tal manera que sea de fácil acceso para el usuario. El interruptor debe identificarse como dispositivo de separación para el aparato. No puede añadirse a una conexión de red o interrumpir el conductor de protección. Además este debe separar la bomba de gases de muestreo con todos sus polos de las partes con carga eléctrica.

La bomba de gases de muestreo debe estar asegurada contra un calentamiento no permitido, contra una sobrecarga (interruptor de protección del motor).

Es necesario tener en cuenta la potencia de la corriente nominal para la configuración del interruptor de protección (ver placa indicadora de motor).

Asegúrese de que el motor de la bomba cuente con una tensión y frecuencia correctas. Tolerancia de voltaje ±5 %, tolerancia de frecuencia ±1 %, según el valor de medición.

Conecte la bomba de gases de muestreo de acuerdo con el esquema eléctrico correspondiente (ver abajo). Si hay un esquema eléctrico diferente en la tapa de la caja de conexiones, este tiene prioridad en cualquier caso. El par de apriete establecido para las tuercas del tablero de bornes es de 1,5 Nm.

Procure que el cable de conexión disponga de suficientes medios de descarga de tracción. La zona de apriete de la unión roscada de cable es de 6-10 mm. El par de apriete establecido para la unión roscada de cable es de 5 Nm.

Las secciones transversales de los conectores y de las salidas a tierra se han de ajustar a la potencia de la corriente nominal. Utilice como mínimo una sección transversal de conexión de 1,5 mm^2.

Asegúrese de conectar las siguientes conexiones de conductores de protección a su conductor de protección local de acuerdo con los requisitos oficiales:

- Conexión de conductor de protección dentro de la caja de bornes del motor.
- Conexión de conductor de protección en el soporte de montaje.

Las corrientes de compensación eléctricas no pueden pasar por esta conexión.

En la caja de bornes no puede haber elementos extraños, suciedad o humedad. Los orificios de entrada de cables que no vayan a utilizarse deben sellarse con tapones aprobados para este uso (como Atex, IECEx).

Para mantener correctamente la protección IP especificada por el fabricante, al cerrar la caja de conexiones con la tapa asegúrese de que el sellado original esté correctamente colocado y apriete los tornillos.

Imprescindible el cumplimiento de los datos que difieran en la placa de características. Todos los datos de la placa de características deben corresponderse con las condiciones del lugar de ejecución.

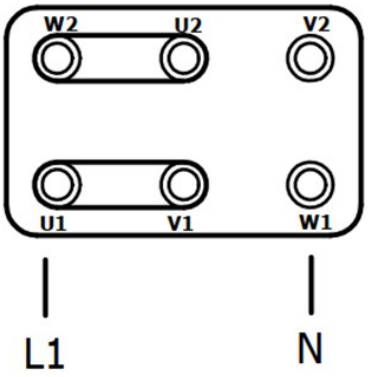

5 Uso y funcionamiento

INDICACIÓN

¡No se puede utilizar el dispositivo fuera de sus especificaciones!

CUIDADO

Superficies calientes

Peligro de quemaduras
Durante el funcionamiento pueden surgir, según el tipo de producto y los parámetros de funcionamiento, temperaturas en la carcasa > 50 °C.
De acuerdo con las condiciones de montaje del lugar puede que sea necesario señalizar la zona con un letrero de advertencia.

PELIGRO

Gases tóxicos y corrosivos

El gas de medición conducido por el aparato puede resultar perjudicial para la salud al inhalarlo o al entrar en contacto con la piel.

a) Antes de la puesta en funcionamiento del aparato compruebe la estanqueidad de su sistema de medición.

b) Asegúrese de que los gases nocivos se eliminan de forma segura.

c) Antes de comenzar las tareas de mantenimiento y reparación desconecte el suministro de gas y limpie los conductos de gas con aire o gas inerte. Asegure los conductos de gas contra una abertura inesperada.

d) Utilice medios de protección contra gases tóxicos o corrosivos durante el mantenimiento. Utilice el equipo de protección correspondiente

5.1 Encender la bomba tomamuestras para gas

Antes de encender el dispositivo deberá comprobarse que:

- Las conexiones de mangueras y eléctricas no estén dañadas y que estén instaladas correctamente.
- No haya ninguna pieza de la bomba tomamuestras para gas desmontada (p. ej., tapa).
- La entrada y salida de gas en la bomba tomamuestras para gas no estén bloqueadas.
- La presión inicial sea inferior a 0,5 bar.
- Para el estrangulamiento inferior a 150 l/h (para cada cabezal del P4.3) o 400 l/h (para cada cabezal del P4.83) haya disponible un bypass en funcionamiento continuo.
- Se cumplan con los parámetros ambientales.
- Se cumpla con la información de la placa de características.
- La tensión y la frecuencia del motor coincidan con los valores de red.
- Las conexiones eléctricas estén fijadas firmemente y los dispositivos de monitorización estén conectados y configurados debidamente.
- Los orificios de entrada de aire y las superficies de refrigeración estén limpios.
- Se lleven a cabo las medidas de limpieza; ¡toma a tierra!
- El motor esté fijado debidamente.
- La tapa de la caja de conexiones esté cerrada y las guías de los conductos estén aisladas de forma adecuada.

Al activar el dispositivo, compruebe que:

- no surgen ruidos o vibraciones extrañas.
- no aumenta ni se reduce el volumen del caudal. Esto puede indicar un fallo del fuelle.

5.2 Funcionamiento de la bomba tomamuestras para gas

La bomba tomamuestras para gas ha sido diseñada exclusivamente para el transporte de medios gaseosos. No es apta para líquidos.

La bomba tomamuestras para gas debe funcionar sin presión inicial. No está permitida una presión inicial superior a 0,5 bar. La salida de gas no deberá estar bloqueada. El caudal para cada cabezal de las bombas deberá ser de, como mínimo, de 50 l/h para la bomba P4.3 e inferior a 200 l/h para la bomba P4.83. Para un estrangulamiento inferior a 150 l/h para la bomba P4.3 e inferior a 400 l/h para la bomba P4.83 en funcionamiento continuo, la cantidad de caudal deberá ser regulada a través de un bypass. En este caso se debe seleccionar la versión con válvula de drenaje.

INDICACIÓN

Una aceleración fuerte reduce la vida útil del fuelle.

En bombas con válvula de drenaje integrada se puede regular la potencia de salida. ¡No emplee demasiada fuerza al girar la válvula o esta podría sufrir daños! La zona de giro de la válvula soporta aproximadamente 7 vueltas.

6 Mantenimiento

Las tareas de mantenimiento en el dispositivo se han de llevar a cabo en frío.

Para las tareas de mantenimiento debe tenerse en cuenta lo siguiente:

– Las tareas de mantenimiento solo pueden ser realizadas por especialitas con experiencia en seguridad laboral y prevención de riesgos.
– Se han de llevar a cabo las tareas de mantenimiento descritas en este manual de uso e instalación.
– Al realizar tareas de mantenimiento de cualquier tipo se han de respetar las instrucciones de seguridad y de funcionamiento.

INDICACIÓN

Al realizar las tareas de mantenimiento sírvase del esquema de montaje del anexo.

PELIGRO

Voltaje eléctrico

Peligro de descarga eléctrica

a) Desconecte el dispositivo de la red durante todas las tareas.
b) Asegúre el dispositivo contra una reconexión involuntaria.
c) El dispositivo solamente puede ser abierto por especialistas formados.
d) Confirme que el suministro de tensión es el correcto.

PELIGRO

Gases tóxicos y corrosivos

El gas de medición conducido por el aparato puede resultar perjudicial para la salud al inhalarlo o al entrar en contacto con la piel.

a) Antes de la puesta en funcionamiento del aparato compruebe la estanqueidad de su sistema de medición.
b) Asegúrese de que los gases nocivos se eliminan de forma segura.
c) Antes de comenzar las tareas de mantenimiento y reparación desconecte el suministro de gas y limpie los conductos de gas con aire o gas inerte. Asegure los conductos de gas contra una abertura inesperada.
d) Utilice medios de protección contra gases tóxicos o corrosivos durante el mantenimiento. Utilice el equipo de protección correspondiente

CUIDADO

Peligro de vuelco

Daños materiales en el dispositivo.
Proteja el dispositivo para evitar que se vuelque, se deslice o se caiga.

CUIDADO

Salida de gas

El dispositivo no se puede encontrar bajo presión durante el desmontaje.

CUIDADO

Superficies calientes

Peligro de quemaduras
Durante el funcionamiento pueden surgir, según el tipo de producto y los parámetros de funcionamiento, temperaturas en la carcasa > 50 °C.
De acuerdo con las condiciones de montaje del lugar puede que sea necesario señalizar la zona con un letrero de advertencia.

Según la calidad del gas de muestreo a transportar puede ser necesario cambiar las válvulas en la entrada y en la salida con relativa frecuencia. Encontrará una descripción del cambio de piezas en el apartado Sustitución de válvulas de entrada y de salida.

Si las válvulas tienen mucha suciedad tras un corto periodo de uso, se debe utilizar un filtro de partículas antes de la bomba. Esto aumenta la vida útil de forma considerable.

Los tornillos del anillo de fijación se han de apretar tras aprox. 500 horas de funcionamiento con 3 Nm.

6.1 Sustitución de válvulas de entrada y de salida

Para realizar esta tarea de mantenimiento sírvase del esquema de montaje 42/025-Z02-01-2 del anexo.

- Desmonte los racores roscados (18) del cuerpo de la bomba (13).
- Desenrosque la válvula (17) con un destornillador de cabeza plana. En el caso de los cuerpos de bomba de acero inoxidable, bajo las válvulas se encuentran los denominados desplazadores (20). Estos sirven para reducir el volumen muerto y es imprescindible que permanezcan instalados en los cuerpos de bomba.
- Enrosque las nuevas válvulas en el cuerpo de la bomba y apriételas con máx. 1 Nm. Al hacerlo, tenga en cuenta la dirección de instalación correcta de la válvula. Las válvulas para una temperatura de entrada de gas permitida de máx. 100 °C son de color negro/rojo, para máx. 160 ºC de color gris/naranja. El lado rojo o naranja corresponde a la entrada de gas y el lado negro o gris a la salida de gas. Las válvulas de la entrada de gas están marcadas como «EIN» y «IN» y las de la salida de gas con «AUS» y «OUT». El etiquetado que se ve al mirar el cuerpo de la válvula desde arriba se corresponde con la función de la válvula.
- Por último, monte los racores roscados de nuevo en el cuerpo de la bomba. Reemplace los anillos de sellado (19) dañados en los racores roscados de acero inoxidable.
- Compruebe que la bomba de gases de muestreo esté sellada.
- Realice una prueba de funcionamiento. En la misma se deben de alcanzar como mínimo los siguientes valores:
  Exceso de presión: P4.3 = 1,7 bar; P4.83 = 3,5 bar
  Presión insuficiente: P4.3 = -0,65 bar; P4.83 = -0,75 bar
  Caudal: P4.3 = 400 l/h; P4.83 = 800 l/h

Introduzca la tarea de mantenimiento con los valores de prueba en el «Registro de funcionamiento (plantilla de copia)» de la bomba de gas de muestreo.

6.2 Cambio del fuelle y de la combinación de carnero / excéntrica

INDICACIÓN

Restricciones para el cambio de excéntrica/biela

No se permite el cambio por separado de la excéntrica, de la biela o del cojinete. Solamente el grupo montado previamente de fábrica excéntrica/biela puede ser cambiado por el usuario.

Para realizar esta tarea de mantenimiento sírvase del esquema de montaje 42/025-Z02-01-2 del anexo.

1. Retire los tres tornillos de estrella (9) y saque la cubierta de la consola (8) del soporte de la bomba (5)
2. Limpie la bomba de gases de muestreo de polvo y cualquier tipo de suciedad. Retirar la suciedad establecida con un paño húmero limpito (no utilizar productos de limpieza con disolventes).
3. Retire los 4 tornillos hexagonales (16) y las arandelas elásticas (15) situados en la parte superior del cuerpo de bomba (13). Los cuerpos de bomba PTFE cuentan con un anillo de fijación (14) para obtener una mejor presión superficial.
4. Saque el cuerpo de la bomba con cuidado hacia arriba del soporte de la bomba. Asegúrese de que el fuelle (12) no se extienda en exceso. Si el cuerpo de la bomba se adhiere al fuelle, intente aflojarlo girándolo con cuidado.
5. Mantenga el fuelle ligeramente por encima del empujador (10) y desenrósquelo en sentido contrario a las agujas del reloj. Si solamente cambia el fuelle, puede continuar con la instalación a partir del punto 14.
6. Desmonte los 4 tornillos hexagonales (7) y las arandelas de resorte (6) y retire el soporte de la bomba de la brida.
7. Afloje y retire el tornillo prisionero (11) de la excéntrica del accionamiento de manivela (10). Este tendrá bien un hexágono interior (SW 2) o bien accionamiento Torx (TX 8). Utilice la herramienta adecuada.
8. A continuación levante con cuidado la manivela para sacarla del eje. Esto funciona mejor con 2 destornilladores grandes de cabeza plana.
9. Limpie el eje y, si es necesario, quite los restos de la corrosión por fricción, etc.
   Controle el tamaño adecuado 11k6.
10. Lubrique el eje con un aceite no resinoso antes del montaje.
11. Introduzca el nuevo accionamiento de manivela en el eje y ajuste el orificio de bloqueo del tornillo prisionero con el orificio correspondiente en el eje. Evite el uso de herramientas de impacto, ya que estas podrían dañar los rodamientos.

12. Coloque de nuevo el tornillo prisionero con un adhesivo para tornillos de consistencia media y apriételo con 1,5 Nm. Tenga sobre todo en cuenta que el lápiz de rosca del tornillo prisionero encaje correctamente en el orificio del eje.
13. A continuación, vuelva a pasar el soporte de la bomba por la manivela, oriéntela hacia arriba o gírela 180º y vuelva a fijarla con los tornillos hexagonales (7) y las arandelas de resorte (6); par de apriete 3 Nm.
14. Revise si hay daños y suciedad en el sellado y en los pliegues del fuelle.
15. Inserte el fuelle desde arriba en el soporte de la bomba y gírelo con las manos en el sentido de las agujas del reloj hacia el empujador de la manivela.
16. Limpie el cuerpo de la bomba y compruebe si el sellado presenta daños.
17. Coloque el cuerpo de la bomba sobre el fuelle y gírelo hasta la posición requerida en relación con la entrada y salida de gas. En principio no tiene importancia en qué dirección se monta el cuerpo de la bomba.
    No obstante, asegúrese de que el etiquetado del anillo de fijación o del cuerpo de la bomba coincida con la válvula instalada y su función. Una válvula de entrada no presenta diferencias con una válvula de salida. Su localización en el montaje confirma su función. Las válvulas siempre están marcadas con «EIN» o «IN» para la entrada y «AUS» o «OUT» para la salida.
18. Vuelva a fijar el cuerpo de la bomba con los 4 tornillos hexagonales (16) y arandelas elásticas (15), en el caso de los cuerpos de PTFE con el anillo de fijación, y apriete después los tornillos en cruz con 1 Nm y después con 3 Nm.
19. Para terminar, vuelva a montar la tapa del soporte con los 3 tornillos de estrella.
20. Compruebe que la bomba de gases de muestreo esté sellada.
21. Realice una prueba de funcionamiento. En la misma se deben de alcanzar como mínimo los siguientes valores:
    Exceso de presión: P4.3 = 1,7 bar; P4.83 = 3,5 bar
    Presión insuficiente: P4.3 = -0,65 bar; P4.83 = -0,75 bar
    Caudal: P4.3 = 400 l/h; P4.83 = 800 l/h

Introduzca la tarea de mantenimiento con los valores de prueba en el «Registro de funcionamiento (plantilla de copia)» de la bomba de gas de muestreo.

6.3 Cambio de la junta tórica de la válvula de drenaje (opcional)

Para realizar esta tarea de mantenimiento sírvase del esquema de montaje 42/025-Z02-01-2 del anexo.

– Suelte ambos tornillos (24) y saque con cuidado del cuerpo de la bomba (13) la unidad al completo, compuesta por placa de válvula (23), husillo (22) y junta tórica (21) en el cabezal giratorio (26). En los cuerpos de bomba VA, gire el alojamiento del husillo (25) con una llave SW13 en el sentido de las agujas del reloj para sacarlo y retire la unidad al completo.
– Quite la junta tórica antigua del husillo.
– Humedezca la nueva junta tórica con un engrasante adecuado (por ej. Fluoronox S90/2) y colóquela con cuidado en el husillo.
– Coloque de nuevo toda la unidad enroscándola en el cuerpo de la bomba y apriete de nuevo los tornillos o el alojamiento del husillo.
– Compruebe que la bomba de gases de muestreo esté sellada.

7 Servicio y reparación

Si se produce un error en el funcionamiento, en este capítulo encontrará indicaciones para la búsqueda de errores y su eliminación.

Las reparaciones en el equipo solo pueden llevarse a cabo por personal autorizado por Bühler.

Si tiene preguntas consulte con nuestro servicio técnico:

Telf.: +49-(0)2102-498955 o el representante correspondiente

Si tras la eliminación de las posibles averías y tras la conexión eléctrica no se produce el funcionamiento correcto, el fabricante tendrá que examinar el dispositivo. Envíe el dispositivo en un embalaje adecuado a:

Bühler Technologies GmbH

- Reparatur/Service -

Harkortstraße 29

40880 Ratingen

Alemania

Adjunte al paquete la declaración de descontaminación RMA rellenada y firmada. De forma contraria no se podrá procesar su encargo de reparación.

El formulario se encuentra adjunto a este manual. También puede solicitarse por correo electrónico:

service@buehler-technologies.com.

7.1 Búsqueda y eliminación de fallos

CUIDADO

Riesgo por dispositivo defectuoso

Posibles daños físicos o materiales.

a) Apague el dispositivo y desconéctelo de la red.

b) Elimine de forma inmediata la avería en el dispositivo. No se puede volver a poner en funcionamiento el dispositivo hasta que se haya eliminado la avería.

CUIDADO

Superficies calientes

Peligro de quemaduras
Durante el funcionamiento pueden surgir, según el tipo de producto y los parámetros de funcionamiento, temperaturas en la carcasa > 50 °C.
De acuerdo con las condiciones de montaje del lugar puede que sea necesario señalizar la zona con un letrero de advertencia.

Avería	Causa	Solución
La bomba no arranca	– Se ha interrumpido la alimentación o no está conectada correctamente	– Comprobar la conexión o el fusible y el interruptor
	– Motor defectuoso	– Cambiar motor
La bomba no bombea	– Válvulas defectuosas o sucias	– Cambiar o vaciar las válvulas con cuidado o ver apartado Sustitución de válvulas de entrada y de salida [> Página 16].
	– Válvula de derivación abierta	– Cerrar válvula de derivación
	– Junta tórica de la válvula de derivación defectuosa	– debe repararse por el servicio técnico de Bühler o ver Cambio de la junta tórica de la válvula de drenaje (opcional) [> Página 17].
	– Un fuelle desgarrado	– puede repararse por el servicio técnico de Bühler o ver Cambio del fuelle y de la combinación de carnero / excéntrica [> Página 16].
La bomba hace ruido	– Un mecanismo de manivela desviado	– puede repararse por el servicio técnico de Bühler o ver Cambio del fuelle y de la combinación de carnero / excéntrica [> Página 16].
	– Daños en el motor-cojinete	– Cambiar motor

Avería	Causa	Solución
El dispositivo de seguridad se dispara	– Cortocircuito de bobinado y bornes	– Medir la resistencia de aislamiento
	– Se ha superado el tiempo de puesta en marcha	– Comprobar las condiciones de arranque
Mal rendimiento	– Fuga	– Apretar los tornillos cabezales y tener en cuenta el par de giro del motor (ver apartado Mantenimiento [> Página 15]).
	– Un fuelle desgarrado	– puede repararse por el servicio técnico de Bühler o ver Cambio del fuelle y de la combinación de carnero / excéntrica [> Página 16].
	– Válvulas defectuosas o sucias	– Cambiar o vaciar las válvulas con cuidado o ver apartado Sustitución de válvulas de entrada y de salida [> Página 16].

Tab. 1: Búsqueda y solución de fallos

7.2 Repuestos y recambios

A la hora de pedir repuestos debe indicar el tipo de dispositivo y el número de serie.

Encontrará los componentes para el reequipamiento y la extensión en nuestro catálogo.

Los siguientes repuestos están disponibles:

Repuesto		N.º de artículo	Posición en esquema de montaje 42/025-Z02-01-2
P4.3	Fuelle	4200015	12a
	Sistema excéntrica-biela	4200075	10a, 11
	Juego válvulas 100 °C	4201002	2x 17a
	Juego válvulas 160 °C	4202002	2x 17b
	Junta tórica derivación	9009115	21a
P4.83	Fuelle	4200071	12b
	Sistema excéntrica-biela	4200034	10c, 11
	Juego válvulas 160 °C	4202002	2x 17b
	Junta tórica derivación	9009115	21a

Tab. 2: Repuestos y recambios

8 Eliminación

A la hora de desechar los productos, deben tenerse en cuenta y respetarse las disposiciones legales nacionales aplicables. El desecho no debe suponer ningún riesgo para la salud ni para el medio ambiente.

El símbolo del contenedor con ruedas tachado para productos de Bühler Technologies GmbH indica que deben respetarse las instrucciones especiales de eliminación dentro de la Unión Europea (UE) para productos eléctricos y electrónicos.

El símbolo del contenedor de basura tachado indica que los productos eléctricos y electrónicos así marcados deben eliminarse por separado de la basura doméstica. Deberán eliminarse adecuadamente como residuos de equipos eléctricos y electrónicos.

Bühler Technologies GmbH puede desechar sus dispositivos marcados de esta forma. Para hacerlo así, envíe el dispositivo a la siguiente dirección.

Estamos legalmente obligados a proteger a nuestros empleados frente a los posibles peligros de los equipos contaminados. Por lo tanto, le pedimos que comprenda que únicamente podemos desechar su dispositivo usado si no contiene materiales operativos agresivos, cáusticos u otros que sean dañinos para la salud o el medio ambiente. **Para cada residuo de aparato eléctrico y electrónico se debe presentar el formulario «Formulario RMA y declaración de descontaminación» que tenemos disponible en nuestra web. El formulario completado debe adjuntarse al embalaje de manera que sea visible desde el exterior.**

Utilice la siguiente dirección para devolver equipos eléctricos y electrónicos usados:

Bühler Technologies GmbH
WEEE
Harkortstr. 29
40880 Ratingen
Alemania

Tenga en cuenta también las reglas de protección de datos y su responsabilidad de garantizar que no haya datos personales en los dispositivos usados que devuelva. Por lo tanto, debe asegurarse de eliminar sus datos personales de su antiguo dispositivo antes de devolverlo.

9 Anexo

9.1 Características técnicas

Características técnicas P4.3/P4.83	
Tensión nominal:	Ver instrucciones de pedidos
Corriente nominal:	Ver instrucciones de pedidos
Tipo de protección:	eléctrica IP55 mecánica IP20
Peso:	aprox. 12,5 kg
Volumen muerto:	2 x 8,5 ml
FM C-US (solo 115 V) N.º permiso FM:	 3038101/3038101C
Temperatura ambiental:	máx. 60° C
Temperatura del medio:	Válvulas PTFE/PVDF máx. 100° C Válvulas PTFE/PEEK máx. 160° C
Materiales de las partes en contacto con el medio según tipo de bomba:	PTFE / PVDF (bomba estándar con válvulas de 100° C) + PEEK (bomba estándar con válvulas de 160° C) + Viton (bomba estándar con válvulas de 100° C y válvula de drenaje) + PCTFE, Viton (bomba estándar con válvulas de 160° C y válvula de drenaje) + 1.4571 (cuerpo de bomba VA) + 1.4401, Viton (unión roscada VA) + Viton (cuerpo de bomba VA con válvula de drenaje)

9.2 Curvas de flujo

P4.3 (por cabezal)

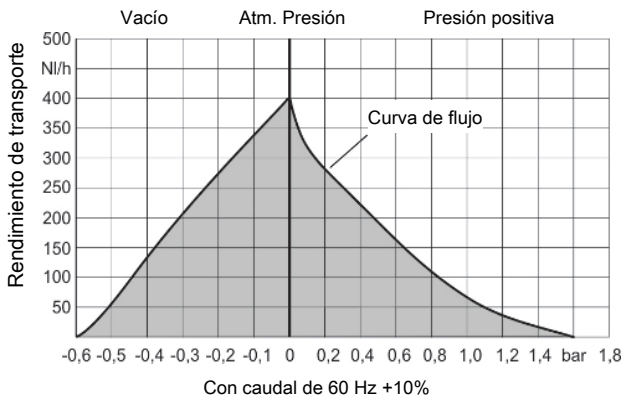

P4.83 (por cabezal)

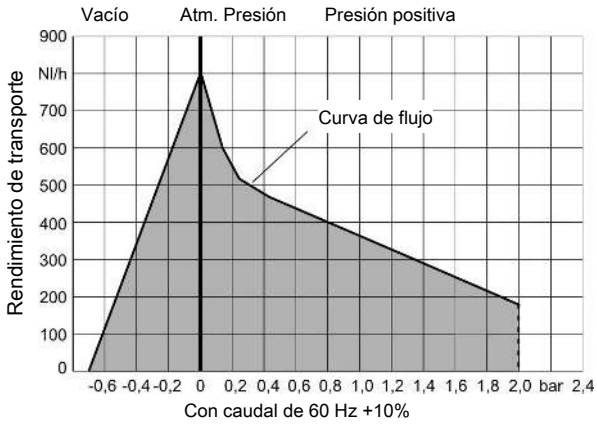

P4.83 (con conexión en paralelo)

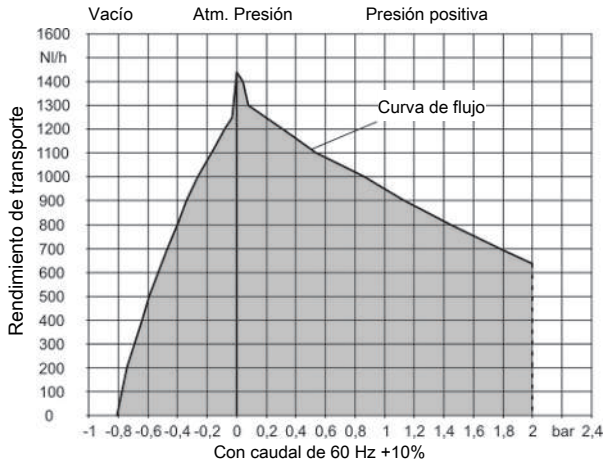

9.3 Dimensiones

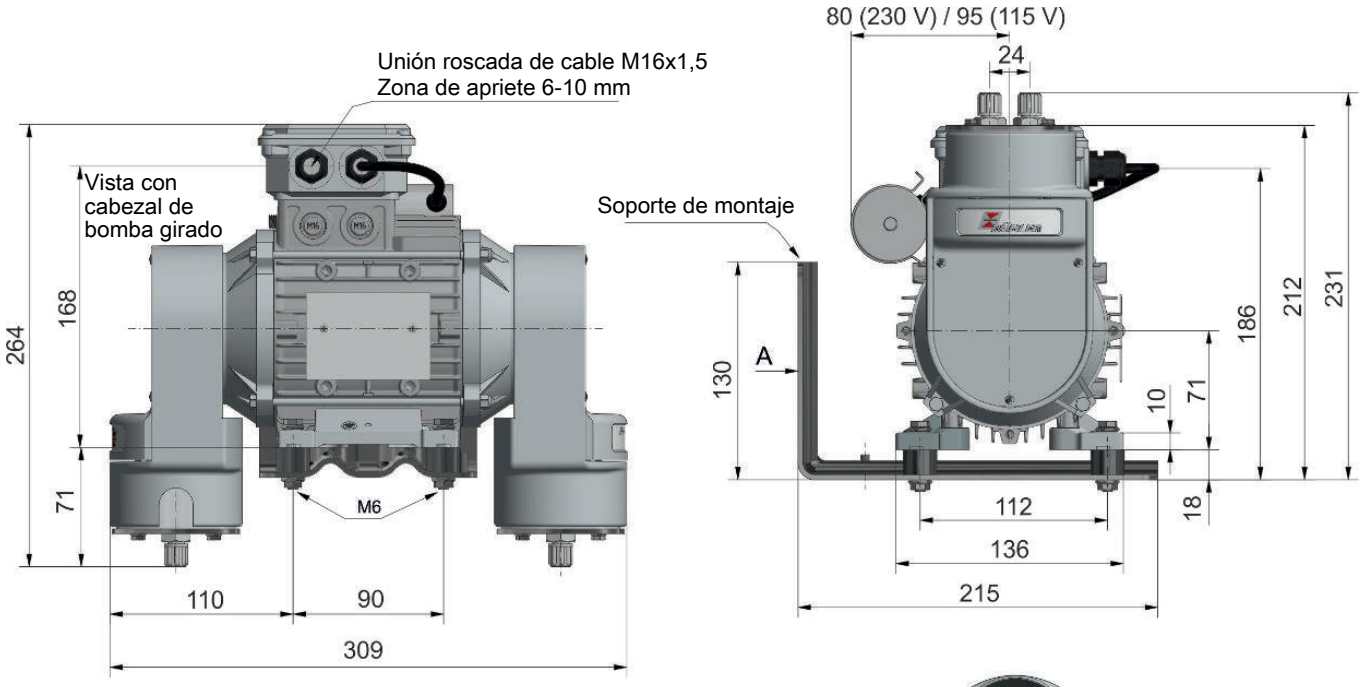

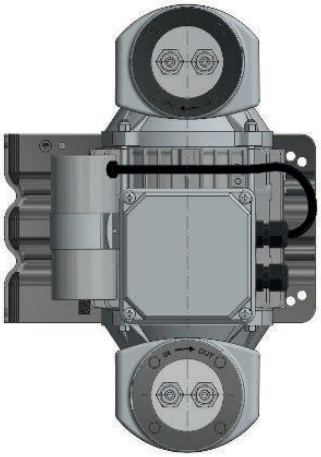

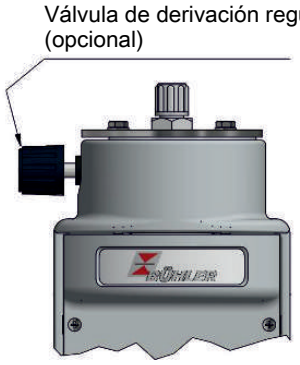

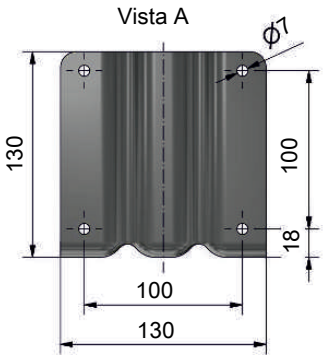

Modo de instalación:
1) La bomba debe instalarse de forma horizontal
2) El cabezal de bomba debe girarse durante la instalación si es necesario. En el transporte de gases con parte de condensados debe montarse con las válvulas hacia abajo.

9.4 Dimensiones de juego de tuberías/juego de mangueras para P4.83 con funcionamiento en paralelo

Juego de tuberías

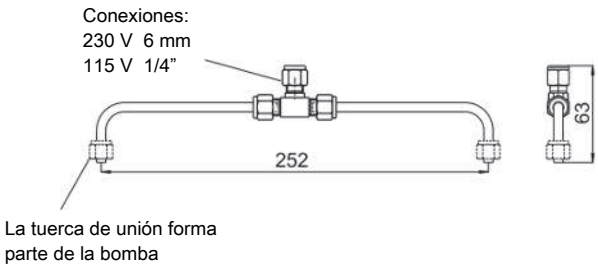

Juego de mangueras

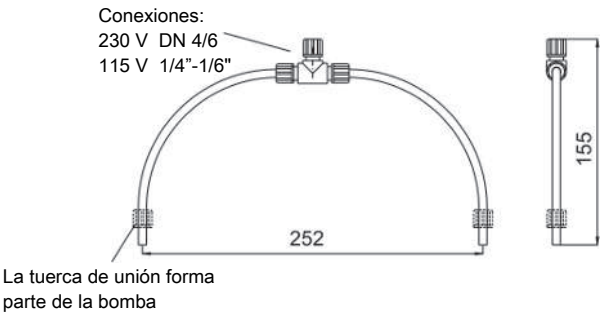

10 Documentación adjunta

- Esquemas: 42/025-Z02-01-2, 42/025-Z02-03-2
- Declaración de conformidad: KX 42 0002
- Manual de uso: Motor eléctrico
- Certificados: FM21NUS0010, FM21NCA0007
- RMA - Declaración de descontaminación

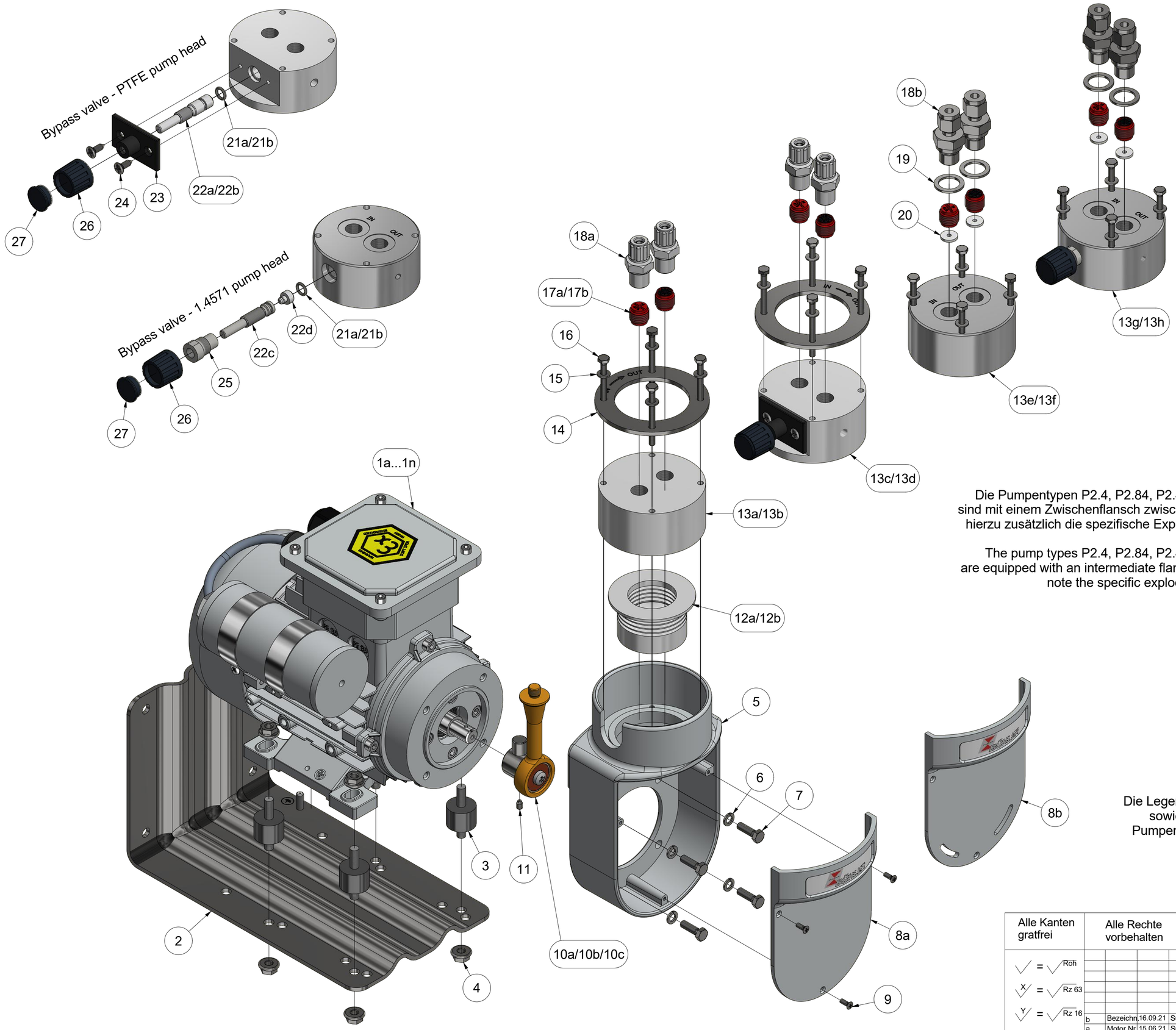

Die Pumpentypen P2.4, P2.84, P2.4C, P2.4 Atex/Amex, P2.74 Atex und P2.84 Amex sind mit einem Zwischenflansch zwischen Motor und Pumpe ausgestattet. Beachten Sie hierzu zusätzlich die spezifische Explosions- und Montagezeichnung 42/025-Z02-02-2.

The pump types P2.4, P2.84, P2.4C, P2.4 Atex/Amex, P2.74 Atex and P2.84 Amex are equipped with an intermediate flange between the motor and the pump. Please also note the specific exploded view and assembly drawing 42/025-Z02-02-2.

Die Legende zu den Positionsnummerierungen dieser Zeichnung, sowie deren spezifische Zuordnung zu den unterschiedlichen Pumpentypen befindet sich auf der Zeichnung 42/025-Z02-03-2.

The legend for the item numbers in this drawing and their specific assignment to the different pump types can be found on drawing 42/025-Z02-03-2.

Alle Kanten gratfrei	Alle Rechte vorbehalten			Maße ohne Toleranzangabe nach ISO 2768-mK			Maßstab: 1:1,75 Masse:
							Werkstoff:
					Datum:	Name:	Benennung: (b)
= Roh				Bearb.	03.02.2021	Sundergeld	Montagezeichnung - Assembly drawing - P2.3, P2.83, P2.4, P2.84, P4.3, P4.83, P2.3C, P2.4C, P2.2 Atex / Amex, P2.4 Atex / Amex, P2.72 Atex, P2.74 Atex, P2.82 Amex, P2.84 Amex
X = Rz 63				Gepr.			
Y = Rz 16	b	Bezeichn.	16.09.21	Sun	BÜHLER Technologies GmbH 40880 Ratingen		ZeichnungsNr.: 42/025-Z02-01-2B
Z = Rz 4	a	Motor Nr.	15.06.21	Sun			Art.Nr.: ---
	Zust.	Änd.	Datum	Name	Ers.für:		Arbeitsanweisung:

Zeichnungsnummer/Drawing no. 42/025-Z02-03-2 | Rev.B | Date: 16.09.2021 | Autor: Sundergeld
Änderung: B = P4 Motoren hinzugefügt | Geprüft am: | Prüfer:

Legende und spezifische Zuordnung der Positionsnummern aus den Montagezeichnungen
Legend and specific assignment for the item numbers of the assembly drawings

42/025-Z02-01-2 & 42/025-Z02-02-2

Pos. No.	Description	Beschreibung	P2.3	P2.83	P2.4	P2.84	P4.3	P4.83	P2.3C	P2.4C	P2.2 Atex	P2.2 Amex	P2.4 Atex	P2.4 Amex	P2.72 Atex	P2.74 Atex	P2.82 Amex	P2.84 Amex
1a	Motor 230V 50/60Hz	Motor 230V 50/60Hz	X	X	X	X	---	---	X	X	---	---	---	---	---	---	---	---
1b	Motor 115V 50/60Hz	Motor 115V 50/60Hz	X	X	X	X	---	---	X	X	---	---	---	---	---	---	---	---
1c	Motor 230/400V 50/60Hz	Motor 230/400V 50/60Hz	X	X	X		---	---	X	X	---	---	---	---	---	---	---	---
1d	Motor 230V 50/60Hz with two shaft ends	Motor 230V 50/60Hz mit 2 Wellenenden	---	---	---	---	X	X	---	---	---	---	---	---	---	---	---	---
1e	Motor 115V 50/60Hz with two shaft ends	Motor 115V 50/60Hz mit 2 Wellenenden	---	---	---	---	X	X	---	---	---	---	---	---	---	---	---	---
1f	Motor 230V 50/60Hz Atex, IECEx	Motor 230V 50/60Hz Atex, IECEx	---	---	---	---	---	---	---	---	X	---	X	---	X	X	---	---
1g	Motor 115V 50/60Hz Atex, IECEx	Motor 115V 50/60Hz Atex, IECEx	---	---	---	---	---	---	---	---	X	---	X	---	X	X	---	---
1h	Motor 380-420V 50Hz Atex, IECEx	Motor 380-420V 50Hz Atex, IECEx	---	---	---	---	---	---	---	---	X	---	X	---	X	X	---	---
1i	Motor 500V 50Hz Atex, IECEx	Motor 500V 50Hz Atex, IECEx	---	---	---	---	---	---	---	---	X	---	X	---	X	X	---	---
1j	Motor 230V 50/60Hz Cl.I, Div.2	Motor 230V 50/60Hz Cl.I, Div.2	---	---	---	---	---	---	---	---	---	X	---	X	---	---	X	X
1k	Motor 115V 50/60Hz Cl.I, Div.2	Motor 115V 50/60Hz Cl.I, Div.2	---	---	---	---	---	---	---	---	---	X	---	X	---	---	X	X
2	Montagekonsole	Mounting bracket	X	X	---	---	X	X	X	---	X	X	---	---	X	---	X	---
3	Gummi-Metall-Puffer	Shock absorber	X	X	---	---	X	X	X	---	X	X	---	---	X	---	X	---
4	Mutter DIN 6923 - M6	Nut DIN 6923 - M6	X	X	---	---	X	X	X	---	X	X	---	---	X	---	X	---
5	Pumpenkonsole	Pump housing	X	X	X	X	X	X	X	X	X	X	X	X	X	X	X	X
6	Federring DIN 127 B5,1	Spring washer DIN 127 B5,1	X	X	X	X	X	X	X	X	X	X	X	X	X	X	X	X
7	Schraube DIN 933 M5x16	Screw DIN 933 M5x16	X	X	X	X	X	X	X	X	X	X	X	X	X	X	X	X
8a	Konsolendeckel - standard	Cover - standard	X	X	X	X	X	X	---	---	X	X	X	X	X	X	X	X
8b	Konsolendeckel mit Schlitzen	Cover with slots	---	---	---	---	---	---	X	X	---	---	---	---	---	---	---	---
9	Schraube DIN 966 M3x8	Screw DIN 966 M3x8	X	X	X	X	X	X	X	X	X	X	X	X	X	X	X	X
10a	Kurbeltrieb für 400l/h Pumpen (Stößel gold)	Crank drive for 400l/h pumps (plunger gold)	X	---	X	---	X	---	X	X	X	X	X	X	---	---	---	---
10b	Kurbeltrieb für 700l/h Pumpen (Stößel grün)	Crank drive for 700l/h pumps (plunger green)	---	---	---	---	---	---	---	---	---	---	---	---	X	X	---	---
10c	Kurbeltrieb für 800l/h Pumpen (Stößel schwarz)	Crank drive for 800l/h pumps (plunger black)	---	X	---	X	---	X	---	---	---	---	---	---	---	---	X	X
11	Schraube DIN 915 M4x6 oder ISO 4028 M4X6 TX 8	Screw DIN 915 M4x6 or ISO 4028 M4X6 TX 8	X	X	X	X	X	X	X	X	X	X	X	X	X	X	X	X
12a	Faltenbalg für 400l/h Pumpen (4 Falten)	Below for 400l/h pumps (4 folds)	X	---	X	---	X	---	X	X	X	X	X	X	---	---	---	---
12b	Faltenbalg für 700l/h und 800l/h Pumpen (8 Falten)	Below for 700l/h and 800l/h pumps (8 folds)	---	X	---	X	---	X	---	---	---	---	---	---	X	X	X	X
13a	Pumpenkörper - PTFE für 400l/h Pumpen	Pump head - PTFE for 400l/h pumps	X	---	X	---	X	---	X	X	X	X	X	X	---	---	---	---
13b	Pumpenkörper - PTFE für 800l/h Pumpen	Pump head - PTFE for 800l/h pumps	---	X	---	X	---	X	---	---	---	---	---	---	---	---	X	X
13c	Pumpenkörper - PTFE mit Bypassventil für 400l/h Pumpen	Pump head - PTFE with bypass valve for 400l/h pumps	X	---	X	---	X	---	X	X	X	X	X	X	---	---	---	---
13d	Pumpenkörper - PTFE mit Bypassventil 800l/h Pumpen	Pump head - PTFE with bypass valve for 800l/h pumps	---	X	---	X	---	X	---	---	---	---	---	---	---	---	X	X
13e	Pumpenkörper - 1.4571 für 400l/h und 700l/h Pumpen	Pump head - 1.4571 for 400l/h and 700l/h pumps	X	---	X	---	X	---	X	X	X	X	X	X	X	X	---	---
13f	Pumpenkörper - 1.4571 für 800l/h Pumpen	Pump head - 1.4571 for 800l/h pumps	---	X	---	X	---	X	---	---	---	---	---	---	---	---	X	X
13g	Pumpenkörper - 1.4571 mit Bypassventil für 400l/h und 700l/h Pumpen	Pump head - 1.4571 with bypass valve for 400l/h and 700l/h pumps	X	---	X	---	X	---	X	X	X	X	X	X	X	X	---	---
13h	Pumpenkörper - 1.4571 mit Bypassventil für 800l/h Pumpen	Pump head - 1.4571 with bypass valve for 800l/h pumps	---	X	---	X	---	X	---	---	---	---	---	---	---	---	X	X
14	Montagering - nur für PTFE Pumpenkörper	Mounting ring - only for pump heads made of PTFE	X	X	X	X	X	X	X	X	X	X	X	X	---	---	X	X
15	Spannscheibe DIN 6796 d=4	Clamping washer DIN 6796 d=4	X	X	X	X	X	X	X	X	X	X	X	X	X	X	X	X
16	Schraube DIN 933 M4x45	Screw DIN 933 M4x45	X	X	X	X	X	X	X	X	X	X	X	X	X	X	X	X
17a	Ventil - geeignet bis zu 100°C Gaseingangstemperatur	Valve - suitable up to 100°C gas inlet temperature	X	---	---	---	X	---	X	---	X	X	---	---	---	---	---	---
17b	Ventil - geeignet bis zu 160°C Gaseingangstemperatur	Valve - suitable up to 160°C gas inlet temperature	X	X	X	X	X	X	X	X	X	X	X	X	X	X	X	X
18a	Kunststoff Einschraubverschraubung - diverse Typen - siehe Pumpendatenblätter	Plastic fitting - various types - see pump data sheets	X	X	X	X	X	X	X	X	X	X	X	X	---	---	X	X
18b	Edelstahl Rohrverschraubung - diverse Typen - siehe Pumpendatenblätter	Stainless steel fitting - various types - see pump data sheets	X	X	X	X	X	X	X	X	X	X	X	X	X	X	X	X
19	Dichtring - nur für Edelstahl Pumpenkörper	Sealing ring - only for pump heads made of 1.4571	X	X	X	X	X	X	X	X	X	X	X	X	X	X	X	X
20	Verdränger - nur für Edelstahl Pumpenkörper	Displacer - only for pump heads made of 1.4571	X	X	X	X	X	X	X	X	X	X	X	X	X	X	X	X
21a	O-Ring - FKM	O-Ring made of FKM	X	X	X	X	X	X	X	X	X	X	X	X	X	X	X	X
21b	O-Ring - FFKM	O-Ring made of FFKM	X	X	X	X	X	X	X	X	X	X	X	X	X	X	X	X
22a	Spindel für Bypassventil - geeignet bis zu 100°C Gaseingangstemperatur	Spindle for PTFE bypass valve - suitable up to 100°C gas inlet temperature	X	---	---	---	X	---	X	---	X	X	---	---	---	---	---	---
22b	Spindel für Bypassventil - geeignet bis zu 160°C Gaseingangstemperatur	Spindle for PTFE bypass valve - suitable up to 160°C gas inlet temperature	---	X	X	X	---	X	---	X	---	---	X	X	X	X	X	X
22c	Spindel für Edelstahl Bypassventil	Spindle for 1.4571 bypass valve	X	X	X	X	X	X	X	X	X	X	X	X	X	X	X	X
22d	Spindelspitze	Spindle tip	X	X	X	X	X	X	X	X	X	X	X	X	X	X	X	X
23	Montageplatte Bypassventil	Mounting plate bypass valve	X	X	X	X	X	X	X	X	X	X	X	X	---	---	X	X
24	Schraube DIN 7982 4,2x13	Screw DIN 7982 4,2x13	X	X	X	X	X	X	X	X	X	X	X	X	---	---	X	X
25	Spindelaufnahme	Spindle holder	X	X	X	X	X	X	X	X	X	X	X	X	X	X	X	X
26	Drehknopf	Knob	X	X	X	X	X	X	X	X	X	X	X	X	X	X	X	X
27	Deckel	Cover	X	X	X	X	X	X	X	X	X	X	X	X	X	X	X	X
28	Zwischenflansch	Intermediate flange	---	---	X	X	---	---	---	X	---	---	X	X	---	X	---	X
28a/28b	Kupplungsnabe	Coupling hub	---	---	X	X	---	---	---	X	---	---	X	X	---	X	---	X
28c	Kupplungsstern	Spider	---	---	X	X	---	---	---	X	---	---	X	X	---	X	---	X
29	Kupplungsflansch	Coupling flange	---	---	X	X	---	---	---	X	---	---	X	X	---	X	---	X
30	Montagering	Mounting ring	---	---	X	X	---	---	---	X	---	---	X	X	---	X	---	X
31	Schraube DIN 933 M6x20	Screw DIN 933 M6x20	---	---	X	X	---	---	---	X	---	---	X	X	---	X	---	X
32	Unterlegscheibe DIN 125 A6,4	Washer DIN 125 A6,4	---	---	X	X	---	---	---	X	---	---	X	X	---	X	---	X
33	Unterlegscheibe DIN 125 A5,3	Washer DIN 125 A5,3	---	---	X	X	---	---	---	X	---	---	X	X	---	X	---	X
34	Schraube DIN 933 M5x20	Screw DIN 933 M5x20	---	---	X	X			---	X	---	---	X	X	---	X	---	X
X	Kompletter Pumpenkopf - diverse Kombinationsmöglichkeiten	Complete pump head - various combinations	X	X	X	X	X	X	X	X	X	X	X	X	X	X	X	X

EG-/EU Konformitätserklärung
EC/EU Declaration of Conformity

Hiermit erklärt Bühler Technologies GmbH, dass die nachfolgenden Produkte den wesentlichen Anforderungen der Richtlinie

2006/42/EG

(MRL)

in ihrer aktuellen Fassung entsprechen.

Herewith declares Bühler Technologies GmbH that the following products correspond to the essential requirements of Directive

2006/42/EC

(MD)

in its actual version.

Die Produkte sind Maschinen nach Artikel 2 a).

The products are machines according to article 2 (a).

Produkt / *products*: Messgaspumpen / *Sample gas pumps*
Typ / *type*: P4.3, P4.83

Das Betriebsmittel ist für den Einbau in Gasanalysesystemen bestimmt und für das Fördern von ausschließlich gasförmigen Medien vorgesehen
The equipment is designed for installation in gas analyser systems and is designed to transport only gaseous media.

Das oben beschriebene Produkt der Erklärung erfüllt die einschlägigen Harmonisierungsrechtsvorschriften der Union:
The object of the declaration described above is in conformity with the relevant Union harmonisation legislation:

EN 809:1998+A1:2009 + AC:2010

EN 60204-1:2018

Zusätzlich wurden berücksichtigt:
In addition, the following standards have been used:
EN ISO 12100:2010

Die alleinige Verantwortung für die Ausstellung dieser Konformitätserklärung trägt der Hersteller.
This declaration of conformity is issued under the sole responsibility of the manufacturer.

Dokumentationsverantwortlicher für diese Konformitätserklärung ist Herr Stefan Eschweiler mit Anschrift am Firmensitz.
The person authorised to compile the technical file is Mr. Stefan Eschweiler located at the company's address.

Ratingen, den 15.09.2022

Stefan Eschweiler
Geschäftsführer – *Managing Director*

Frank Pospiech
Geschäftsführer – *Managing Director*

Bühler Technologies GmbH, Harkortstr. 29, D-40880 Ratingen,
Tel. +49 (0) 21 02 / 49 89-0, Fax. +49 (0) 21 02 / 49 89-20
Internet: www.buehler-technologies.com

UK Declaration of Conformity

The manufacturer Bühler Technologies GmbH declares, under the sole responsibility, that the product complies with the requirements of the following UK legislation:

Machinery Safety Regulations 2008

Products: Sample gas pumps
Types: P4.3
P4.83

The equipment is designed for installation in gas analyser systems and is designed to transport only gaseous media.

The object of the declaration described above is in conformity with the relevant designated standards:

EN 809:1998+A1:2009 + AC:2010

EN 60204-1:2018

In addition, the following standards have been used:

EN ISO 12100:2010

Ratingen in Germany, 01.11.2022

Stefan Eschweiler
Managing Director

Frank Pospiech
Managing Director

Bühler Technologies GmbH, Harkortstr. 29, D-40880 Ratingen,
Tel. +49 (0) 21 02 / 49 89-0, Fax. +49 (0) 21 02 / 49 89-20
Internet: www.buehler-technologies.com

Istruzioni di servizio

Prescrizioni sulla sicurezza uso e manutenzione del prodotto

Via Achille Grandi, 23 47030, San Mauro Pascoli (FC)
www.orange1.eu

Indicazioni sulle misure di sicurezza ed istruzioni per i motori trifase e i motori monofase

I simboli di seguito riportati servono da riferimento alle misure di sicurezza ed alle istruzioni supplementari contenute nelle presenti istruzioni di servizio.

Istruzioni speciali di sicurezza e garanzia

Pericolo

Attenersi strettamente alle misure di sicurezza ed alle istruzioni supplementari contenute nelle presenti istruzioni di servizio per la salvaguardia di persone e cose.

Le macchine elettriche rotanti presentano parti sotto tensione o in movimento e parti molto calde. Il trasporto, il collegamento per la messa in funzione e la manutenzione devono essere eseguiti da personale qualificato e responsabile (vedere IEC 364). Interventi inadeguati possono causare danni a persone e cose.

Tutti i lavori di collegamento devono essere eseguiti da personale qualificato.

UTILIZZO PRESCRITTO E CONDIZIONI DI FUNZIONAMENTO

I motori a bassa tensione sono destinati a impianti industriali e sono conformi alle norme armonizzate EN 60034/IEC34. Se non espressamente previsto è vietato l'utilizzo in zone classificate per pericolo di esplosione ed incendio.
I motori sono adatti a temperature ambiente che vanno da -20°C a +40°C ed a luoghi con altitudine fino a 1000 m. s.l.m.

Controllare attentamente i dati indicati sulla targa prima della messa in funzione del motore. I motori in bassa tensione sono considerati come componenti da installare in altre macchine ai sensi
della Direttiva Comunitaria sulle macchine 2006/42/EC. La messa in funzione è proibita fino ad avvenuto accertamento della conformità finale a tale direttiva.
Le macchine elettriche rotanti alimentate da rete sono conformi alle norme EN 50081 e EN 50082 riguardanti fenomeni di compatibilità elettromagnetica - Direttiva 2004/108/EC e non sono necessari particolari accorgimenti di schermatura. Nel caso di funzionamento intermittente, gli eventuali disturbi generati dai dispositivi di inserzione devono essere limitati mediante adeguati cablaggi.

I lavori sulla macchina elettrica devono avvenire a macchina ferma e scollegata dalla rete (compresi gli equipaggiamenti ausiliari). Se sono presenti protezioni elettriche, eliminare ogni possibilità di avviamento improvviso attenendosi alle specifiche raccomandazioni sull'impiego delle varie apparecchiature.

Nei motori monofase il condensatore può rimanere caricato tenendo temporaneamente in tensione i morsetti anche a motore fermo.

TRASPORTO, IMMAGAZZINAMENTO

Al ricevimento della fornitura accertarsi che non sussistano danni imputabili al trasporto e nell'eventualità darne comunicazione immediata, contestandoli allo spedizioniere ed astenendosi dalla messa in funzione.

Quando sono forniti con il motore, serrare saldamente i golfari a vite; poiché essi servono per il sollevamento del solo motore, non si devono sollevare macchine o accessori aggiuntivi ad esso accoppiati.
Se necessario, fare ricorso a mezzi di trasporto adeguati e sufficientemente dimensionati. Se sul motore sono presenti due golfari utilizzare sempre entrambi per il sollevamento.
Se i motori vengono immagazzinati accertarsi che l'ambiente sia asciutto,senza polvere ed esente da vibrazioni (v eff. <0,2 mm/s) al fine di evitare danneggiamenti ai cuscinetti. Prima della messa in funzione misurare la resistenza di isolamento. Se si misurano valori di resistenza <1,5M□ essiccare l'avvolgimento. Per la procedura di essiccazione rivolgersi direttamente al nostro ufficio tecnico.

INSTALLAZIONE

Tutte le operazioni di allacciamento elettrico devono essere eseguite da personale qualificato con motore fermo disinserito e nell'impossibilità di essere riavviato.
Il rotore è equilibrato dinamicamente con mezza chiavetta. Gli organi di accoppiamento devono essere equilibrati con mezza chiavetta su mandrino liscio. Giunti e pulegge devono essere montati mediante apparecchiature apposite al fine di non danneggiare i cuscinetti del motore. Dopo il montaggio controllare che gli organi di accoppiamento siano ben fissi sull'estremità albero e spinti contro l'arresto. Se il mozzo dell'organo di accoppiamento fosse più corto dell'estremità d'albero la differenza dovrà essere compensata mediante bussola distanziatrice. Pulegge troppo piccole o troppo larghe compromettono il buon funzionamento dei cuscinetti.
I motori devono essere installati in posizione tale che l'aria di raffreddamento possa entrare ed uscire facilmente. La ventilazione non deve essere impedita e l'aria di scarico, anche di gruppi adiacenti, non deve essere riaspirata dalla ventola. Evitare di avere fonti di calore tali da influenzare la temperatura sia dell'aria sia del motore.
In caso di installazione all'aperto proteggere il motore con opportuni accorgimenti dall'irraggiamento solare e dalle intemperie. si consiglia di proteggere il motore con dispositivi salvamotore, limitatori elettronici di coppia qualora il motore non sia dotato di termistori.
Nel caso di ambienti con forti escursioni termiche ed ove si preveda la formazione di condensa, il motore deve essere dotato di apposite scaldiglie anticondensa, fori di scolo sono da praticarsi nella posizione più idonea a seconda della posizione di installazione.

Nel caso di installazione di motori con flangia B14, assicurarsi che la lunghezza dei bulloni di fissaggio sia adeguata con il loro diametro e la profondità del foro: viti troppo lunghe possono causare danni all'avvolgimento del motore. Quando i fori sono fornito chiusi con viti e guarnizioni o-ring, ripristinare le guarnizioni in fase di accoppiamento.

Controllare il senso di rotazione a motore non accoppiato facendo attenzione di assicurare la linguetta al fine di evitarne un distacco violento durante la rotazione.
Se il senso di rotazione non è quello voluto, togliere tensione e quando il motore si sarà fermato:

nel caso di motore trifase scambiare tra loro due delletre fasi

nel caso di motore monofase scambiare tra loro icavetti dell'avvolgimento ausiliario

L'allacciamento elettrico deve essere eseguito in modo sicuro e permanente: utilizzare adeguati capicorda.

Le parti metalliche del motore che normalmente non sono sotto tensione devono essere francamente collegate a terra mediante un cavo di sezione adeguata di colore giallo-verde, utilizzando l'apposito morsetto contrassegnato all'interno della scatola morsettiera.
Nella scatola morsettiera non devono essere presenti corpi estranei, sporcizia ed umidità. Chiudere gli imbocchi dei cavi qualora restino inutilizzati ed usare adeguati passacavi qualora non siano stati forniti con il motore. Controllare cheil diametro del cavo sia compatibile con il pressacavo fornito od utilizzato.
Richiudere sempre il coperchio della scatola morsettiera per non alterare il grado di protezione previsto.

COLLEGAMENTO

Il collegamento elettrico deve sempre essere eseguito da personale qualificato in accordo con le vigenti norme IEE , EN 60204 ed eventuali prescrizioni locali.

Fare sempre riferimento ai dati stampati sulla targa di tensione e frequenza per assicurarsi un corretto accoppiamento alla rete di alimentazione. Se non specificato si possono assumere tolleranze di ±5% sulla tensione e ±1% sulla frequenza indicati in targa.
I diagrammi di collegamento vengono normalmente forniti con il motore o sono stampati nella scatola morsettiera. qualora mancassero, fare riferimento a quelli forniti nel presente manuale.
Assicurarsi che, nel caso di avviamento stella/triangolo, il passaggio da stella a triangolo sia eseguito solo quando la corrente di avviamento sia diminuita al valore corrispondente a quello di stella: ciò è importante per evitare il rischio di sovraccarichi non ammessi.
Nel caso in cui il motore sia provvisto di protettore termico, collegare i cavi del protettore ad un contatto ausiliario del contattore sulla linea di alimentazione.

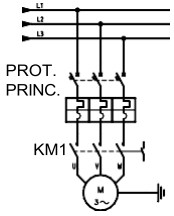

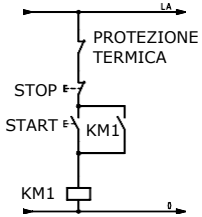

FUNZIONAMENTO:
Una volta avviato il motore a pieno carico controllare che parta e giri silenziosamente, e che non si verifichino vibrazioni eccessive o forti rumori anomali.
Per un primo esame di un eventuale anomalia fare riferimento alla tabella in calce.

TRIFASE 1 VELOCITÀ 2-4-6-8 POLI (6 fili)

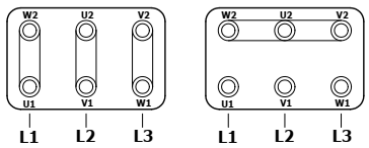

TRIFASE 1 VELOCITÀ 2-4-6-8 POLI (9 fili)

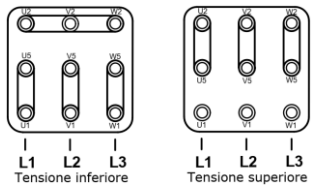

TRIFASE DOPPIA VELOCITÀ 1 AVVOLGIMENTO (DAHLANDER)

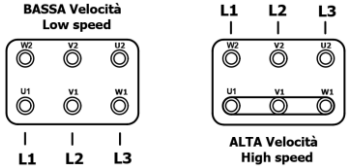

TRIFASE DOPPIA VELOCITÀ AVVOLGIMENTI SEPARATI

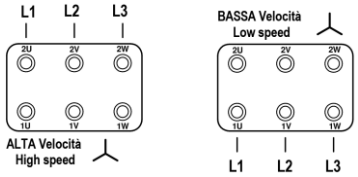

MONOFASE 4 FILI

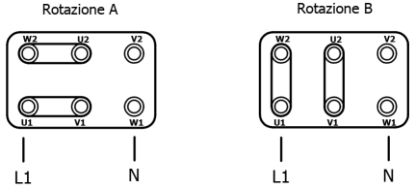

MONOFASE 3 FILI

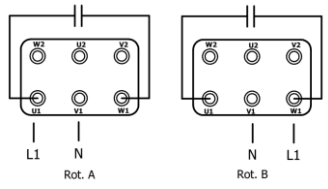

MANUTENZIONE:
All'occorrenza e periodicamente (in funzione dell'ambiente e del servizio) verificare e ripristinare se necessario:
- la pulizia del motore (assenza di oli, sporcizia, residui di lavorazione) ed il libero passaggio dell'aria di ventilazione
- il corretto serraggio delle connessioni elettriche, degli organi di accoppiamento e fissaggio meccanico del motore
- le condizioni delle tenute statiche e rotanti

il livello di vibrazione del motore (v eff<3,5 mm/s per Pn<15KW veff<4,5 mm/s per Pn>15KW) il livello di rumore e nel caso questo si presenti anormale verificare il fissaggio motore, l'equilibratura della macchina accoppiata o l'esigenza di sostituzione dei cuscinetti.

ANOMALIA			Possibili cause	Rimedio
Cuscinetto troppo caldo	Cuscinetto rumoroso	Motore gira irregolarmente		
■			Cinghia troppo tesa	Diminuire la tensione della cinghia
■		■	Il giunto trasmette sforzi al motore	Riallineare il motore o il giunto
■			Temperatura aria raffreddamento >40°C (104 °F)	Ristabilire temperatura raffreddamento
■	■	■	Motore non montato correttamente	Controllare la forma costruttiva
		■	Sbilanciamento causato dalla puleggia o giunto	Controllare la bilanciatura
		■	Fissaggio labile del motore	Controllare il fissaggio
Se I rimedi sopra descritti non sono sufficienti, vi consigliamo di sostituire I cuscinetti				

ANOMALIA				Possibili cause	Rimedio
Non parte	Troppo caldo	Diminuzione velocità	Intervento protezioni		
■		■		Coppia resistente troppo alta	Controllare il motore e la coppia di carico
■		■		Tensione alimentazione troppo bassa	Verificare rete di alimentazione
■		■	■	Interruzione di una fase	Verificare rete di alimentazione
■	■	■	■	Errato collegamento	Verificare con schema
	■	■	■	Sovraccarico	Controllare dati di targa
	■		■	Frequenza di inserzioni troppo elevata	Controllare il tipo di servizio indicato in targa
	■			Ventilazione insufficiente	Controllare i canali di ventilazione
			■	Corto circuito nell'avvolgimento o nella scatola morsettiera	Verificare resistenza isolamento
			■	Eccessiva durata dell'avviamento	Verificare condizioni di avviamento

ORANGE1 ELECTRIC MOTORS

Service instructions

Safety prescriptions

Product use and maintenance

Via Achille Grandi, 23 47030, San Mauro Pascoli (FC)
PROTEZIONE

Indications on safety prescriptions and special instructions for three phase and single phase motors

These symbols will draw your attention to the safety measures and additional instructions given in these Operating Instructions.

Special instructions regarding safety and warran nger

For reasons of protection of persons and objects s y follow the safety measures and additional instructions given in these Operating Instructions.

Electric rotating machines present dangers from live and rotating parts, and probably very hot surfaces. All work on them including transportation , connection , commissioning and maintenance must be by qualified and responsible specialists (IEC 364 must be observed).
Inadequate work can lead to severe damage to persons and property.

All work on electrical connections to the motors must be performedonly by qualified personnel.

SPECIFIED USE AND WORKING CONDITIONS

These low voltage motors are only intended for use in industrial plants and are in accordance with the relevant sections of EN 60034/IEC34.Their use in hazardous areas is prohibited, unless explicitly indicated.
The motors are suitable for ambient temperatures from -20°C (68°F) to +40°C (104°F) and altitudes <= 1000m above sea level.

It is imperative to observe the data printed on the nameplate before operating the motor. Low voltage motors are components to be installed into machines in accordance with Directive 2006/42/EC.
Commissioning is not allowed until the conformity of the end product with this directive has been established.
These asynchronous motors comply with EN 50081 and EN 50082 standards on electromagnetic compatibility for the EMC (2004/108/EC) Directive and no particular shielding is necessary when connected to a pure sinewave voltage supply.

Before working on the motor, ensure it has stopped and is disconnected from the power supply (including auxiliary equipment).If there is any form of automatic starting, automatic resetting , relays or remote starting, avoid any possibility of unexpected re-starting, paying attention to specific recommendations on equipment application.

In single phase motors, capacitors can remain temporarily charged resulting in live terminals even after the motor has stopped. Discharge all the capacitors and ground every terminal before touching any connection.

TRANSPORT, STORAGE

On receipt verify that the motor has not been damaged during transport and in this case avoid any installation and communicate immediately to the transport service.

Eyebolts, when provided with the motor, must be tightened properly as they are suitable only for lifting the motor, no additional loads are allowed to be attached. If necessary use sufficiently dimensioned devices as a means of transport.
Do not use any projection of the motor body to hang the motor for transport purposes.
If two eyebolts are present on the motor use both for lifting.
Store low voltage motors in a dry, dust free and low vibration (v eff <0,2 mm/s) area to prevent bearing damage. Before commissioning, the insulation resistance must be measured. In case of values < 1,5 M□ the winding must be dried. Contact our technical department directly for information on the drying procedure.

INSTALLATION

All work must only be done by qualified personnel with the low voltage motor and driven machine at standstill, electrically dead and locked against restart.
The rotor has been balanced dynamically with a half key fitted. The coupling components must also be balanced with a half key on a smooth mandrel. Coupling belts and pulleys must be assembled by suitable tools to protect the bearings.
After assembly check that the coupling components are well fixed on the shaft end; they must be properly pushed against the shaft shoulder. Where the hub of the coupling gear is shorter than the shaft end, compensate the difference by use of a bush spacer. Too large or too small pulleys can impair the shaft bearing life; similarly excessive belt tension can cause low bearing life or shaft breakage.
The motors must be installed in a proper position so that cooling air can go in and out easily. The ventilation must not be hindered and the outgoing air - also from adjacent units - must not be directly sucked in again.
Avoid heat sources near the motor that might affect the temperatures both of cooling air and of the motor.
In case of outdoor installation protect the motor from solar radiation and extremes of weather.
It is advisable to protect the motor with such as over-current devices and torque limiters where it is not protected by winding temperature transducers connected to appropriate switchgear.
In case of environments with wide thermal excursions and when can be preview the presence of moisture, the motor must be equipped with heaters, drain holes must be positioned in places dependent on the installation configuration.

In case of installation of motors with face flange B14, make sure that the fixing screws are of a proper length compared to the tapped diameter: too long screws could damage the motor winding. In case of motor provided with screws and o-ring seals, such seals shall be replaced in the right position during the assembling.

Check the direction of rotation with the motor not coupled fastening the shaft key to avoid its violent ejection during rotation.
If the direction of rotation is not as desired, disconnect the motor and wait until the motor is completely stopped:
- in the case of three phase motors interchange two phases at the terminals
- in the case of single phase motors refer to the diagram supplied with themotor

Connection must be made in such a way that a durably safe, electrical connection is maintained : adequate cable and associated equipment must be used.

Metallic parts that are normally not energized must be connected to earth by means of green-yellow cable of a proper section using the earth terminal inside the terminal box.
The terminal box must be free of foreign bodies, dirt and humidity. Open cablegland holes must be sealed.
Use appropriate cable glands if these are not included with the motor. Check ifthe cable diameter is compatible with the cable gland installed.
Always close the terminal box cover in order not to invalidate the protectionclass of the motor.

CONNECTION

The electrical connection must be done by qualified personnel in accordance with appropriate regulations such as IEE, EN 60204 and local prescriptions.

Always refer to the data printed on the nameplate for voltage and frequency to ensure the motor is appropriate for the mains supply.
If not specified it is possible to assume tolerances of ±5% on voltage and ±1% on frequency indicated on the nameplate.
The connection diagrams are normally supplied together with the motor or are printed in the terminal box. If they are missing please refer to this manual or contact directly to our technical office.
Check and make sure that, in the case of star /delta start, the switching from star to delta can only be executed after the starting current of the star step has fallen; this is important because of the risk of not permitted operational loads.
In case the motor is provided with thermal protector connect the thermal protector cables to a auxiliary contact following the drawing:

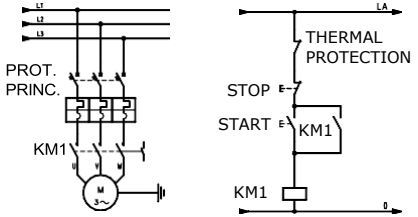

OPERATION:
Once the motor is running at full load check if the motor starts freely and runs smoothly and ensure excessive vibrations and high noise are absent.
For a first check following a failure please refer to the table below.

SINGLE SPEED 3-ph 2-4-6-8 POLES (6 wires)

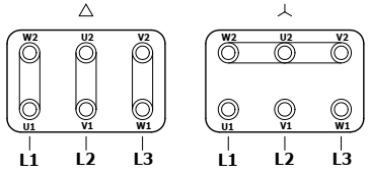

SINGLE SPEED 3-ph 2-4-6-8 POLES (9 wires)

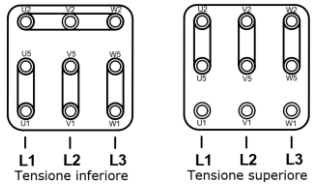

DOUBLE SPEED 3-ph SINGLE WINDING (DAHLANDER)

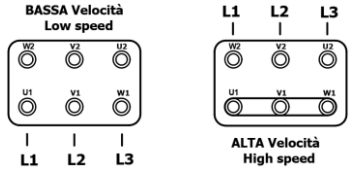

DOUBLE SPEED 3-ph SEPARATE WINDINGS

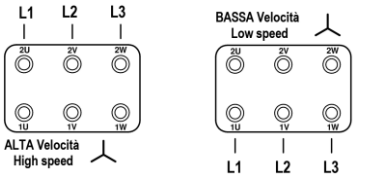

SINGLE PHASE 4 WIRES

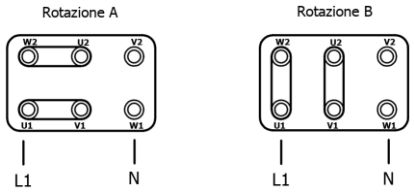

SINGLE PHASE 3 WIRES

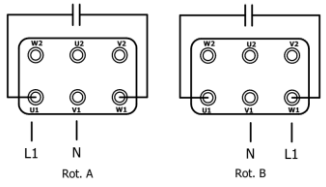

MAINTENANCE:
If necessary and periodically (depending on the environment and duty) verify and maintain as necessary to ensure:
- motor cleanliness (oil, dirt and machining residuals absence) and free passage of cooling air
- correct tightening of electrical connections, of fastening screws
- free motor running with low vibration (v eff<3,5mm/s for Pn<15KW v eff<4,5 mm/s for Pn>15KW) and

absence of anomalous noises; where there is high vibration and/or noise verify the motor fastenings, machine balancing and that the bearings are in good condition.

FAULT			Possible causes	Remedy
Bearing too hot	Bearing noise	Motor runs unevenly		
■			Pulley tension too high	Reduce pulley tension
■		■	Coupling forces are pulling or pushing	Realign motor, correct coupling
■			Coolant temperature above 40°C (104°F)	Adjust temperatureof cooling air
■	■	■	Motor incorrectly mounted	Correct the motor mounting
		■	Unbalance caused by pulley or coupling	Balance finely
		■	Motor fastening insecure	Improve fastening
If the remedies described here are insufficient, we recommend replacement of the bearings				

FAULT				Possible causes	Remedy
Doesn't start	Too hot	Speed reduction	Protective devices intervention		
■		■		Resisting torque is too high	Reduce the load torque
■		■		Mains voltage too low	Increase mains voltage
■		■	■	Phase interruption	Check mains supply
■	■	■	■	Wrong connection	Check with the wiring diagram
	■	■	■	Overload	compare data on rating plate with measurements
	■		■	Switching frequency too high	Observe rated duty type
	■			Insufficient ventilation	Check ventilation passages
			■	Short circuit of winding or terminal board	Measure insulation resistance
			■	Starting time exceeded	Reduce load torque/load inertia

FM Approvals
1151 Boston Providence Turnpike
P.O. Box 9102 Norwood, MA 02062 USA
T: **781 762 4300** F: 781-762-9375 www.fmapprovals.com

CERTIFICATE OF COMPLIANCE

HAZARDOUS (CLASSIFIED) LOCATION ELECTRICAL EQUIPMENT

This certificate is issued for the following equipment:

P2.2 AMEX (P/N 4271XXXX99), P2.4 AMEX (P/N 4272XXXX99), P2.5 AMEX (P/N 4278XXXX99), P2.82 AMEX (P/N 4273XXXX99) and P2.84 AMEX (P/N4274XXXX99) Rated 115V/230V AC, 50/60Hz, 1.7A/0.89A. Sample Gas Pumps.
NI / I / 2 / BCD / T3, T4 Ta = -20 °C to +50 °C
x = denote power supply, position of pump head, material of pump head and material of valves.

For ordinary locations:

P2.3 (P/N 4256XXXX99), P2.4 (P/N 4257XXXX99), P2.5 (P/N 4258XXXX99), P2.83 (P/N4263XXXX99), P2.84 (P/N 4264XXXX99) Rated 115VAC, 50/60Hz, 1.7A and P4.3 (P/N 4280XXXXX99), P4.83 (P/N 4281XXXX99) Rated 115VAC, 50/60Hz, 1.7A . Sample Gas Pumps.
x = denote power supply, position of pump head, material of pump head, material of valves and accessories (only P4.XX)

Equipment Ratings:

Nonincendive electric apparatus for use in Class I, II, Division 2, Groups A, B, C & D indoor hazardous (Classified) locations and for use in ordinary Locations

FM Approved for:

Bühler Technologies GmbH
Ratingen D-40880 Germany

FM Approvals

Member of the FM Global Group

This certifies that the equipment described has been found to comply with the following Approval Standards and other documents:

Class 3600	1998
Class 3611	2004
Class 3810	2005

Original Project ID: 3038101 Approval Granted: May 24, 2010

Subsequent Revision Reports / Date Approval Amended

Report Number	Date	Report Number	Date

FM Approvals LLC

J. E. Marquedant
Group Manager, Electrical

24 May 2010
Date

FM Approvals
Member of the FM Global Group

FM Approvals
1151 Boston Providence Turnpike
P.O. Box 9102 Norwood, MA 02062 USA
T: **781 762 4300** F: 781-762-9375 www.fmapprovals.com

CERTIFICATE OF COMPLIANCE

ELECTRICAL EQUIPMENT

This certificate is issued for the following equipment:

P2.3 (P/N 4256XXXX99), P2.4 (P/N 4257XXXX99), P2.5 (P/N 4258XXXX99), P2.83 (P/N4263XXXX99), P2.84 (P/N 4264XXXX99) Rated 115VAC, 50/60Hz, 1.7A and P4.3 (P/N 4280XXXXX99), P4.83 (P/N 4281XXXX99) Rated 115VAC, 50/60Hz, 1.7A . Sample Gas Pumps.
x = denote power supply, position of pump head, material of pump head, material of valves and accessories (only P4.XX)

Equipment Ratings:

Industrial electrical equipment meeting basic electrical, mechanical and fire protection requirements.

FM Approved for:

Bühler Technologies GmbH
Ratingen D-40880 Germany

FM Approvals®

Member of the FM Global Group

This certifies that the equipment described has been found to comply with the following Approval Standards and other documents:

Class 3600	2011
Class 3611	2004
Class 3810	2005

Original Project ID: 3038101 Approval Granted: 24 May 2010

Subsequent Revision Reports / Date Approval Amended

Report Number	Date	Report Number	Date
120709	July 24, 2012		

FM Approvals LLC

J. E. Marquedant
Group Manager, Electrical

24 July 2012
Date

CERTIFICATE OF CONFORMITY

1. **ELECTRICAL EQUIPMENT PER US REQUIREMENTS**

2. **Certificate No:** **FM21NUS0010**

3. **Equipment:**
   (Type Reference and Name) **Model P2.3, P2.4, P2.83, P2.84, P4.3 and P4.83 Sample Gas Pumps**

4. **Name of Listing Company:** **Bühler Technologies GmbH**

5. **Address of Listing Company:** **Harkortstrasse 29**
   Ratingen
   D-40880
   Germany

6. The examination and test results are recorded in confidential report number:

   3038101 dated 24th May 2010

7. FM Approvals LLC, certifies that the equipment described has been found to comply with the following Approval standards and other documents:

   FM Class 3810:2005

Certificate issued by:

J.E. Marquedant
VP, Manager - Electrical Systems

24 September 2021
Date

To verify the availability of the Approved product, please refer to www.approvalguide.com

THIS CERTIFICATE MAY ONLY BE REPRODUCED IN ITS ENTIRETY AND WITHOUT CHANGE

FM Approvals LLC. 1151 Boston-Providence Turnpike, Norwood, MA 02062 USA
T: +1 (1) 781 762 4300 F: +1 (1) 781 762 9375 E-mail: information@fmapprovals.com www.fmapprovals.com

SCHEDULE

to US Certificate of Conformity No: FM21NUS0010

8. This certificate relates to the design, examination and testing of the products specified herein. The FM Approvals surveillance audit program has further determined that the manufacturing processes and quality control procedures in place are satisfactory to manufacture the product as examined, tested and Approved.

9. **Equipment Ratings:**

The P2.3, P2.4, P2.83 and P2.84 pumps (models 4256*****9*00, 4257*****9*00, 4263*****9*00 and 4264*****9*00) operate at 115 Vac, at a current of 1.5 to 1.6 A, or 2.3 to 2.78 A, depending upon motor utilized. The P4.3 and P4.83 pumps (models 4280*****9*00 and 4281*****9*00) operate at 115 Vac, at a current of 2.55 to 2.8 A. The pumps are rated for an ambient temperature range of -20°C to +60°C.

10. **Description of Equipment:**

General – The sample pumps move sample gases from stacks to an analyzer. A sample pump consists of a motor and a pump head, which can be split by an intermediate flange with variable versions.

Construction – The sample pumps are of painted metal construction. The motors for the pumps provide a terminal box fitted with an M16x1.5 cable gland suitable for use with a 6 to 10 mm diameter cable.

Model types – Approved model number variants are as defined below.

42aabcdef9g00. Sample Gas Pumps, where:

aa = Base model: 56, 57, 63, 64, 80, 81
(where 56 = P2.3, 57 = P2.4, 63 = P2.83, 64 = P2.84, 80 = P4.3, 81 = P4.83)
b = Motor voltage: 2
c = Pump head position: 1, 2
d = Pump head material: 1, 2, 3, 4
e = Valve material: 1, 2
f = Screw-in connections: 9, 1, 2, 3, 5
g = Connection kit for parallel operation: 0, 1, 2

11. **Test and Assessment Procedure and Conditions:**

This Certificate has been issued in accordance with FM Approvals US Certification Requirements.

12. **Schedule Drawings**

A copy of the technical documentation has been kept by FM Approvals.

13. **Certificate History**

Details of the supplements to this certificate are described below:

THIS CERTIFICATE MAY ONLY BE REPRODUCED IN ITS ENTIRETY AND WITHOUT CHANGE

SCHEDULE

to US Certificate of Conformity No: FM21NUS0010

Date	Description
24th May 2010	Original Issue.
24th July 2012	Supplement 1: Report Reference: 120709 dated 24th July 2012 Description of the Change: Create separate certificate for ordinary location certificate. Refer to FM21US0082X certificate history for changes to hazardous location pump variants under revision 120709.
24th September 2021	Supplement 2: Report Reference: RR228650 dated 24th September 2021. Description of the Change: Re-create certificate in new format. Reformat model number scheme in Certificate and Approval Guide listing. Remove erroneous references to FM Class 3600 and FM Class 3611 from certificate. Refer to FM21US0082X certificate history for changes to hazardous location pump variants under RR228650.

THIS CERTIFICATE MAY ONLY BE REPRODUCED IN ITS ENTIRETY AND WITHOUT CHANGE

FM Approvals LLC. 1151 Boston-Providence Turnpike, Norwood, MA 02062 USA
T: +1 (1) 781 762 4300 F: +1 (1) 781 762 9375 E-mail: information@fmapprovals.com www.fmapprovals.com

CERTIFICATE OF CONFORMITY

1. **ELECTRICAL EQUIPMENT PER US REQUIREMENTS**

2. **Certificate No:** **FM21NUS0010**

3. **Equipment:**
   (Type Reference and Name) **Model P2.3, P2.4, P2.83, P2.84, P4.3 and P4.83 Sample Gas Pumps**

4. **Name of Listing Company:** **Bühler Technologies GmbH**

5. **Address of Listing Company:** **Harkortstrasse 29**
   Ratingen
   D-40880
   Germany

6. The examination and test results are recorded in confidential report number:

   3038101 dated 24th May 2010

7. FM Approvals LLC, certifies that the equipment described has been found to comply with the following Approval standards and other documents:

   FM Class 3810:2005

Certificate issued by:

J.E. Marquedant
VP, Manager - Electrical Systems

2 December 2021
Date

To verify the availability of the Approved product, please refer to www.approvalguide.com

THIS CERTIFICATE MAY ONLY BE REPRODUCED IN ITS ENTIRETY AND WITHOUT CHANGE

FM Approvals LLC. 1151 Boston-Providence Turnpike, Norwood, MA 02062 USA
T: +1 (1) 781 762 4300 F: +1 (1) 781 762 9375 E-mail: information@fmapprovals.com www.fmapprovals.com

SCHEDULE

to US Certificate of Conformity No: FM21NUS0010

8. This certificate relates to the design, examination and testing of the products specified herein. The FM Approvals surveillance audit program has further determined that the manufacturing processes and quality control procedures in place are satisfactory to manufacture the product as examined, tested and Approved.

9. **Equipment Ratings:**

The P2.3, P2.4, P2.83 and P2.84 pumps (models 4256*****9*00, 4257*****9*00, 4263*****9*00 and 4264*****9*00) operate at 115 Vac, at a current of 1.5 to 1.6 A, or 2.3 to 2.78 A, depending upon motor utilized. The P4.3 and P4.83 pumps (models 4280*****9*00 and 4281*****9*00) operate at 115 Vac, at a current of 2.55 to 2.8 A, or 2.8 to 3.4 A, depending upon motor utilized. The pumps are rated for an ambient temperature range of -20°C to +60°C.

10. **Description of Equipment:**

General – The sample pumps move sample gases from stacks to an analyzer. A sample pump consists of a motor and a pump head, which can be split by an intermediate flange with variable versions.

Construction – The sample pumps are of painted metal construction. The motors for the pumps provide a terminal box fitted with an M16x1.5 cable gland suitable for use with a 6 to 10 mm diameter cable.

Model types – Approved model number variants are as defined below.

42aabcdef9g00. Sample Gas Pumps, where:

aa = Base model: 56, 57, 63, 64, 80, 81
(where 56 = P2.3, 57 = P2.4, 63 = P2.83, 64 = P2.84, 80 = P4.3, 81 = P4.83)
b = Motor voltage: 2
c = Pump head position: 1, 2
d = Pump head material: 1, 2, 3, 4
e = Valve material: 1, 2
f = Screw-in connections: 9, 1, 2, 3, 5
g = Connection kit for parallel operation: 0, 1, 2

11. **Test and Assessment Procedure and Conditions:**

This Certificate has been issued in accordance with FM Approvals US Certification Requirements.

12. **Schedule Drawings**

A copy of the technical documentation has been kept by FM Approvals.

13. **Certificate History**

Details of the supplements to this certificate are described below:

THIS CERTIFICATE MAY ONLY BE REPRODUCED IN ITS ENTIRETY AND WITHOUT CHANGE

SCHEDULE

to US Certificate of Conformity No: FM21NUS0010

Date	Description
24th May 2010	Original Issue.
24th July 2012	Supplement 1: Report Reference: 120709 dated 24th July 2012. Description of the Change: Create separate certificate for ordinary location certificate. Refer to FM21US0082X certificate history for changes to hazardous location pump variants under revision 120709.
24th September 2021	Supplement 2: Report Reference: RR228650 dated 24th September 2021. Description of the Change: Re-create certificate in new format. Reformat model number scheme in Certificate and Approval Guide listing. Remove erroneous references to FM Class 3600 and FM Class 3611 from certificate. Refer to FM21US0082X certificate history for changes to hazardous location pump variants under RR228650.
2nd December 2021	Supplement 3: Report Reference: RR230190 dated 2nd December 2021. Description of the Change: Addition of alternate motor supplier/type, impacting equipment ratings field of certificate.

THIS CERTIFICATE MAY ONLY BE REPRODUCED IN ITS ENTIRETY AND WITHOUT CHANGE

FM Approvals
Member of the FM Global Group

FM Approvals
1151 Boston Providence Turnpike
P.O. Box 9102 Norwood, MA 02062 USA
T: **781 762 4300** F: 781-762-9375 www.fmapprovals.com

CERTIFICATE OF COMPLIANCE

ELECTRICAL EQUIPMENT
PER CANADIAN REQUIREMENTS

This certificate is issued for the following equipment:

P2.3 (P/N 4256XXXX99), P2.4 (P/N 4257XXXX99), P2.5 (P/N 4258XXXX99), P2.83 (P/N4263XXXX99), P2.84 (P/N 4264XXXX99) Rated 115VAC, 50/60Hz, 1.7A and P4.3 (P/N 4280XXXXX99), P4.83 (P/N 4281XXXX99) Rated 115VAC, 50/60Hz, 1.7A . Sample Gas Pumps.
x = denote power supply, position of pump head, material of pump head, material of valves and accessories (only P4.XX)

Equipment Ratings:

Industrial electrical equipment meeting basic electrical, mechanical and fire protection requirements.

FM Approved for:

Bühler Technologies GmbH
Ratingen D-40880 Germany

FM Approvals®

Member of the FM Global Group

This certifies that the equipment described has been found to comply with the following Approval Standards and other documents:

CSA C22.2 61010-1, 2004 Re-affirmed 2009

Original Project ID: 3038101

Canadian Project ID: 3038101C

Approval Granted: July 24, 2012

Subsequent Revision Reports / Date Approval Amended

Report Number	Date	Report Number	Date

FM Approvals LLC

J. E. Marquedant

J. E. Marquedant
Group Manager, Electrical

24 July 2012
Date

CERTIFICATE OF CONFORMITY

1. **ELECTRICAL EQUIPMENT PER CANADIAN REQUIREMENTS**

2. **Certificate No:** **FM21NCA0007**

3. **Equipment:**
   (Type Reference and Name) **Model P2.3, P2.4, P2.83, P2.84, P4.3 and P4.83 Sample Gas Pumps**

4. **Name of Listing Company:** **Bühler Technologies GmbH**

5. **Address of Listing Company:** **Harkortstrasse 29**
   Ratingen
   D-40880
   Germany

6. The examination and test results are recorded in confidential report number:

   3038101C_Rev120709 dated 24th July 2012

7. FM Approvals LLC, certifies that the equipment described has been found to comply with the following Approval standards and other documents:

   CAN/CSA-C22.2 No. 61010-1:R2009

8. This certificate relates to the design, examination and testing of the products specified herein. The FM Approvals surveillance audit program has further determined that the manufacturing processes and quality control procedures in place are satisfactory to manufacture the product as examined, tested and Approved.

Certificate issued by:

J.E. Marquedant
VP, Manager - Electrical Systems

24 September 2021
Date

To verify the availability of the Approved product, please refer to www.approvalguide.com

THIS CERTIFICATE MAY ONLY BE REPRODUCED IN ITS ENTIRETY AND WITHOUT CHANGE

FM Approvals LLC. 1151 Boston-Providence Turnpike, Norwood, MA 02062 USA
T: +1 (1) 781 762 4300 F: +1 (1) 781 762 9375 E-mail: information@fmapprovals.com www.fmapprovals.com

SCHEDULE

to Canadian Certificate of Conformity No: FM21NCA0007

9. Equipment Ratings:

The P2.3, P2.4, P2.83 and P2.84 pumps (models 4256*****9*00, 4257*****9*00, 4263*****9*00 and 4264*****9*00) operate at 115 Vac, at a current of 1.5 to 1.6 A, or 2.3 to 2.78 A, depending upon motor utilized. The P4.3 and P4.83 pumps (models 4280*****9*00 and 4281*****9*00) operate at 115 Vac, at a current of 2.55 to 2.8 A. The pumps are rated for an ambient temperature range of -20°C to +60°C.

10. **Description of Equipment:**

General – The sample pumps move sample gases from stacks to an analyzer. A sample pump consists of a motor and a pump head, which can be split by an intermediate flange with variable versions.

Construction – The sample pumps are of painted metal construction. The motors for the pumps provide a terminal box fitted with an M16x1.5 cable gland suitable for use with a 6 to 10 mm diameter cable.

Model types – Approved model number variants are as defined below.

42aabcdef9g00. Sample Gas Pumps, where:
aa = Base model: 56, 57, 63, 64, 80, 81
(where 56 = P2.3, 57 = P2.4, 63 = P2.83, 64 = P2.84, 80 = P4.3, 81 = P4.83)
b = Motor voltage: 2
c = Pump head position: 1, 2
d = Pump head material: 1, 2, 3, 4
e = Valve material: 1, 2
f = Screw-in connections: 9, 1, 2, 3, 5
g = Connection kit for parallel operation: 0, 1, 2

11. **Test and Assessment Procedure and Conditions:**

This Certificate has been issued in accordance with FM Approvals Canadian Certification Requirements.

12. **Schedule Drawings**

A copy of the technical documentation has been kept by FM Approvals.

13. **Certificate History**

Details of the supplements to this certificate are described below:

Date	Description
24th July 2012	Original Issue.

THIS CERTIFICATE MAY ONLY BE REPRODUCED IN ITS ENTIRETY AND WITHOUT CHANGE

SCHEDULE

to Canadian Certificate of Conformity No: FM21NCA0007

Date	Description
24th September 2021	Supplement 1: Report Reference: RR228650 dated 24th September 2021. Description of the Change: Re-create certificate in new format. Reformat model number scheme in Certificate and Approval Guide listing. Refer to FM21CA0055X certificate history for changes to hazardous location pump variants under RR228650.

THIS CERTIFICATE MAY ONLY BE REPRODUCED IN ITS ENTIRETY AND WITHOUT CHANGE

CERTIFICATE OF CONFORMITY

1. **ELECTRICAL EQUIPMENT PER CANADIAN REQUIREMENTS**

2. **Certificate No:** **FM21NCA0007**

3. **Equipment:**
   (Type Reference and Name) **Model P2.3, P2.4, P2.83, P2.84, P4.3 and P4.83 Sample Gas Pumps**

4. **Name of Listing Company:** **Bühler Technologies GmbH**

5. **Address of Listing Company:** **Harkortstrasse 29**
   Ratingen
   D-40880
   Germany

6. The examination and test results are recorded in confidential report number:

   3038101C_Rev120709 dated 24th July 2012

7. FM Approvals LLC, certifies that the equipment described has been found to comply with the following Approval standards and other documents:

   CAN/CSA-C22.2 No. 61010-1:R2009

8. This certificate relates to the design, examination and testing of the products specified herein. The FM Approvals surveillance audit program has further determined that the manufacturing processes and quality control procedures in place are satisfactory to manufacture the product as examined, tested and Approved.

Certificate issued by:

J.E. Marquedant
VP, Manager - Electrical Systems

2 December 2021
Date

To verify the availability of the Approved product, please refer to www.approvalguide.com

THIS CERTIFICATE MAY ONLY BE REPRODUCED IN ITS ENTIRETY AND WITHOUT CHANGE

FM Approvals LLC. 1151 Boston-Providence Turnpike, Norwood, MA 02062 USA
T: +1 (1) 781 762 4300 F: +1 (1) 781 762 9375 E-mail: information@fmapprovals.com www.fmapprovals.com

SCHEDULE

to Canadian Certificate of Conformity No: FM21NCA0007

9. **Equipment Ratings:**

The P2.3, P2.4, P2.83 and P2.84 pumps (models 4256*****9*00, 4257*****9*00, 4263*****9*00 and 4264*****9*00) operate at 115 Vac, at a current of 1.5 to 1.6 A, or 2.3 to 2.78 A, depending upon motor utilized. The P4.3 and P4.83 pumps (models 4280*****9*00 and 4281*****9*00) operate at 115 Vac, at a current of 2.55 to 2.8 A, or 2.8 to 3.4 A, depending upon motor utilized. The pumps are rated for an ambient temperature range of -20°C to +60°C.

10. **Description of Equipment:**

General – The sample pumps move sample gases from stacks to an analyzer. A sample pump consists of a motor and a pump head, which can be split by an intermediate flange with variable versions.

Construction – The sample pumps are of painted metal construction. The motors for the pumps provide a terminal box fitted with an M16x1.5 cable gland suitable for use with a 6 to 10 mm diameter cable.

Model types – Approved model number variants are as defined below.

42aabcdef9g00. Sample Gas Pumps, where:

aa = Base model: 56, 57, 63, 64, 80, 81
(where 56 = P2.3, 57 = P2.4, 63 = P2.83, 64 = P2.84, 80 = P4.3, 81 = P4.83)
b = Motor voltage: 2
c = Pump head position: 1, 2
d = Pump head material: 1, 2, 3, 4
e = Valve material: 1, 2
f = Screw-in connections: 9, 1, 2, 3, 5
g = Connection kit for parallel operation: 0, 1, 2

11. **Test and Assessment Procedure and Conditions:**

This Certificate has been issued in accordance with FM Approvals Canadian Certification Requirements.

12. **Schedule Drawings**

A copy of the technical documentation has been kept by FM Approvals.

13. **Certificate History**

Details of the supplements to this certificate are described below:

Date	Description
24th July 2012	Original Issue.

THIS CERTIFICATE MAY ONLY BE REPRODUCED IN ITS ENTIRETY AND WITHOUT CHANGE

SCHEDULE

to Canadian Certificate of Conformity No: FM21NCA0007

Date	Description
24th September 2021	Supplement 1: Report Reference: RR228650 dated 24th September 2021. Description of the Change: Re-create certificate in new format. Reformat model number scheme in Certificate and Approval Guide listing. Refer to FM21CA0055X certificate history for changes to hazardous location pump variants under RR228650.
2nd December 2021	Supplement 2: Report Reference: RR230190 dated 2nd December 2021. Description of the Change: Addition of alternate motor supplier/type, impacting equipment ratings field of certificate.

THIS CERTIFICATE MAY ONLY BE REPRODUCED IN ITS ENTIRETY AND WITHOUT CHANGE

FM Approvals LLC. 1151 Boston-Providence Turnpike, Norwood, MA 02062 USA
T: +1 (1) 781 762 4300 F: +1 (1) 781 762 9375 E-mail: information@fmapprovals.com www.fmapprovals.com

RMA-Formular und Erklärung über Dekontaminierung
Formulario RMA y declaración de descontaminación

RMA-Nr./ RMA-No. _____

Die RMA-Nr. bekommen Sie von Ihrem Ansprechpartner im Vertrieb oder Service. Bei Rücksendung eines Altgeräts zur Entsorgung tragen Sie bitte in das Feld der RMA-Nr. "WEEE" ein./ Recibirá el número RMA de su contacto de ventas o de atención al cliente. Al enviar un aparato usado para su eliminación introduzca "WEEE" en el apartado del n.º RMA.

Zu diesem Rücksendeschein gehört eine Dekontaminierungserklärung. Die gesetzlichen Vorschriften schreiben vor, dass Sie uns diese Dekontaminierungserklärung ausgefüllt und unterschrieben zurücksenden müssen. Bitte füllen Sie auch diese im Sinne der Gesundheit unserer Mitarbeiter vollständig aus./ Junto con el formulario de devolución debe enviarse también una declaración de descontaminación. Las disposiciones legales indican que usted debe enviarnos esta declaración de descontaminación rellena y firmada. Por la salud de nuestros trabajadores, le rogamos que rellene este documento completamente.

Firma/ Empresa

Firma/ Empresa _____
Straße/ Calle _____
PLZ, Ort/ C.P., municipio _____
Land/ País _____

Ansprechpartner/ Persona de contacto

Name/ Nombre _____
Abt./ Dpto. _____
Tel./ Tel. _____
E-Mail _____

Gerät/ Dispositivo _____
Anzahl/ Cantidad _____
Auftragsnr./ Número de encargo _____

Serien-Nr./ N.º de serie _____
Artikel-Nr./ N.º de artículo _____

Grund der Rücksendung/ Motivo de devolución

- ☐ Kalibrierung/ Calibrado
- ☐ Modifikation/ Modificación
- ☐ Reklamation/ Reclamación
- ☐ Reparatur/ Reparación
- ☐ Elektroaltgerät/ Equipo eléctrico usado (WEEE)
- ☐ andere/ otros

bitte spezifizieren / especifique, por favor

War das Gerät im Einsatz?/ ¿Estaba en uso el dispositivo?

☐ Nein, da das Gerät nicht mit gesundheitsgefährdeten Stoffen betrieben wurde./ No, puesto que el dispositivo no utiliza sustancias peligrosas.

☐ Nein, da das Gerät ordnungsgemäß gereinigt und dekontaminiert wurde./ No, puesto que el dispositivo se ha limpiado y descontaminado correctamente.

☐ Ja, kontaminiert mit:/ Sí, con los siguientes medios: _____

☐ explosiv/ explosivo	☐ entzündlich/ inflamable	☐ brandfördernd/ comburente	☐ komprimierte Gase/ gases comprimidos	☐ ätzend/ corrosivo	☐ giftig, Lebensgefahr/ venenoso, peligro de muerte	☐ gesundheitsgefährdend/ perjudicial para la salud	☐ gesundheitsschädlich/ nocivo	☐ umweltgefährdend/ dañino para el medio ambiente

Bitte Sicherheitsdatenblatt beilegen!/ Adjunte la hoja de datos de seguridad!

Das Gerät wurde gespült mit:/ El dispositivo ha sido lavado con: _____

Diese Erklärung wurde korrekt und vollständig ausgefüllt und von einer dazu befugten Person unterschrieben. Der Versand der (dekontaminierten) Geräte und Komponenten erfolgt gemäß den gesetzlichen Bestimmungen.

La presente declaración se ha cumplimentado correcta e íntegramente y ha sido firmada por una persona autorizada a tal efecto. El envío de los dispositivos y componentes (descontaminados) se realiza conforme a las disposiciones legales.

Falls die Ware nicht gereinigt, also kontaminiert bei uns eintrifft, muss die Firma Bühler sich vorbehalten, diese durch einen externen Dienstleister reinigen zu lassen und Ihnen dies in Rechnung zu stellen.

En caso de que la mercancía no esté limpia, es decir, nos llegue contaminada, la compañía Bühler se reserva el derecho a contratar a un proveedor externo para que la limpie y a cargarle los gastos a su cuenta.

Firmenstempel/ Sello de la empresa

Datum/ Fecha _____

rechtsverbindliche Unterschrift/ Firma autorizada

Bühler Technologies GmbH, Harkortstr. 29, D-40880 Ratingen
Tel. +49 (0) 21 02 / 49 89-0, Fax: +49 (0) 21 02 / 49 89-20
E-Mail: service@buehler-technologies.com
Internet: www.buehler-technologies.com

Vermeiden von Veränderung und Beschädigung der einzusendenden Baugruppe

Die Analyse defekter Baugruppen ist ein wesentlicher Bestandteil der Qualitätssicherung der Firma Bühler Technologies GmbH. Um eine aussagekräftige Analyse zu gewährleisten muss die Ware möglichst unverändert untersucht werden. Es dürfen keine Veränderungen oder weitere Beschädigungen auftreten, die Ursachen verdecken oder eine Analyse unmöglich machen.

Umgang mit elektrostatisch sensiblen Baugruppen

Bei elektronischen Baugruppen kann es sich um elektrostatisch sensible Baugruppen handeln. Es ist darauf zu achten, diese Baugruppen ESD-gerecht zu behandeln. Nach Möglichkeit sollten die Baugruppen an einem ESD-gerechten Arbeitsplatz getauscht werden. Ist dies nicht möglich sollten ESD-gerechte Maßnahmen beim Austausch getroffen werden. Der Transport darf nur in ESD-gerechten Behältnissen durchgeführt werden. Die Verpackung der Baugruppen muss ESD-konform sein. Verwenden Sie nach Möglichkeit die Verpackung des Ersatzteils oder wählen Sie selber eine ESD-gerechte Verpackung.

Einbau von Ersatzteilen

Beachten Sie beim Einbau des Ersatzteils die gleichen Vorgaben wie oben beschrieben. Achten Sie auf die ordnungsgemäße Montage des Bauteils und aller Komponenten. Versetzen Sie vor der Inbetriebnahme die Verkabelung wieder in den ursprünglichen Zustand. Fragen Sie im Zweifel beim Hersteller nach weiteren Informationen.

Einsenden von Elektroaltgeräten zur Entsorgung

Wollen Sie ein von Bühler Technologies GmbH stammendes Elektroprodukt zur fachgerechten Entsorgung einsenden, dann tragen Sie bitte in das Feld der RMA-Nr. „WEEE“ ein. Legen Sie dem Altgerät die vollständig ausgefüllte Dekontaminierungserklärung für den Transport von außen sichtbar bei. Weitere Informationen zur Entsorgung von Elektroaltgeräten finden Sie auf der Webseite unseres Unternehmens.

Evitar modificaciones y daños en el conjunto que se va a enviar

El análisis de módulos defectuosos es una parte importante del control de calidad de Bühler Technologies GmbH. Para garantizar un análisis concluyente la mercancía debe inspeccionarse alterándola lo mínimo posible. No pueden darse cambios ni otros daños que puedan ocultar las causas o impedir el análisis.

Manipulación de conjuntos sensibles a la electricidad estática

En el caso de módulos electrónicos puede tratarse de módulos electrostáticos sensibles. Debe tenerse en cuenta que hay que tratar estos módulos conforme a ESD. En caso de que sea posible los módulos deben cambiarse en un lugar de trabajo conforme con ESD. Si no es posible, deben adoptarse medidas conformes con ESD en caso de intercambio. El transporte puede llevarse a cabo en recipientes conformes con ESD. El embalaje de los módulos debe estar conforme con ESD. Utilice si es posible el embalaje de la pieza de repuesto o seleccione usted mismo un embalaje conforme con ESD.

Instalación de piezas de repuesto

Al instalar la pieza de repuesto tenga en cuenta las mismas indicaciones que se han descrito anteriormente. Asegúrese de que realiza el montaje de la pieza y de todos los componentes. Antes de la puesta en funcionamiento, ponga el cableado de nuevo en su estado original. En caso de dudas pida más información al fabricante.

Envío de dispositivos eléctricos usados para su eliminación

Si desea enviar un producto eléctrico de Bühler Technologies GmbH para su adecuada eliminación por parte de nuestros profesionales, introduzca "WEEE" en el apartado del n.º RMA. Para el transporte, adjunte la declaración de descontaminación del dispositivo usado completamente cumplimentada de forma que sea visible desde fuera. Puede encontrar más información sobre la eliminación de dispositivos electrónicos usados en la página web de nuestra empresa.

Bühler Technologies GmbH, Harkortstr. 29, D-40880 Ratingen
Tel. +49 (0) 21 02 / 49 89-0, Fax: +49 (0) 21 02 / 49 89-20
E-Mail: service@buehler-technologies.com
Internet: www.buehler-technologies.com