Feinfilter AGF-T-30

Auch wenn die partikuläre Verschmutzung bereits an der Entnahmestelle durch eine wirksame Partikelfiltration in der Gasentnahmesonde entfernt wurde, bleibt bei langen oder verzweigten Messgasleitungen das Risiko einer Sekundärverschmutzung. Deshalb werden häufig am Eintritt des Messgases in das Analysensystem und auch vor empfindlichen Komponenten des Systems zusätzliche Filter installiert. Die Filtergehäuse müssen aus korrosionsbeständigen, nicht absorbtiven Materialien bestehen, einfach zu installieren und leicht zu warten sein. Außerdem sollen sie mit unterschiedlichen Filterelementen bestückt werden können.

Die Baureihe AGF-T- 30 hat ein Gehäuse aus PTFE und Glas. Der Filterkopf verfügt über einen zusätzlichen Anschluss zur Installation eines Feuchtefühlers. Applikationsbezogen stehen verschiedene Filtermaterialien zur Verfügung.

- Gehäusekopf komplett aus PTFE
- Höchste chemische Beständigkeit, zum Einsatz in hochaggressiven Medien
- Filterfeinheit von 2 µm oder 25 µm mit gesinterten PTFE Elementen
- Keine Absorption von Spurengasen
- Geringe Ansprechzeit in Systemen durch kleines Totvolumen
- Variable Wandbefestigung

Bühler Technologies GmbH, Harkortstr. 29, D-40880 Ratingen
Tel. +49 (0) 21 02 / 49 89-0, Fax: +49 (0) 21 02 / 49 89-20
E-Mail: analyse@buehler-technologies.com
Internet: www.buehler-technologies.com

Abmessungen

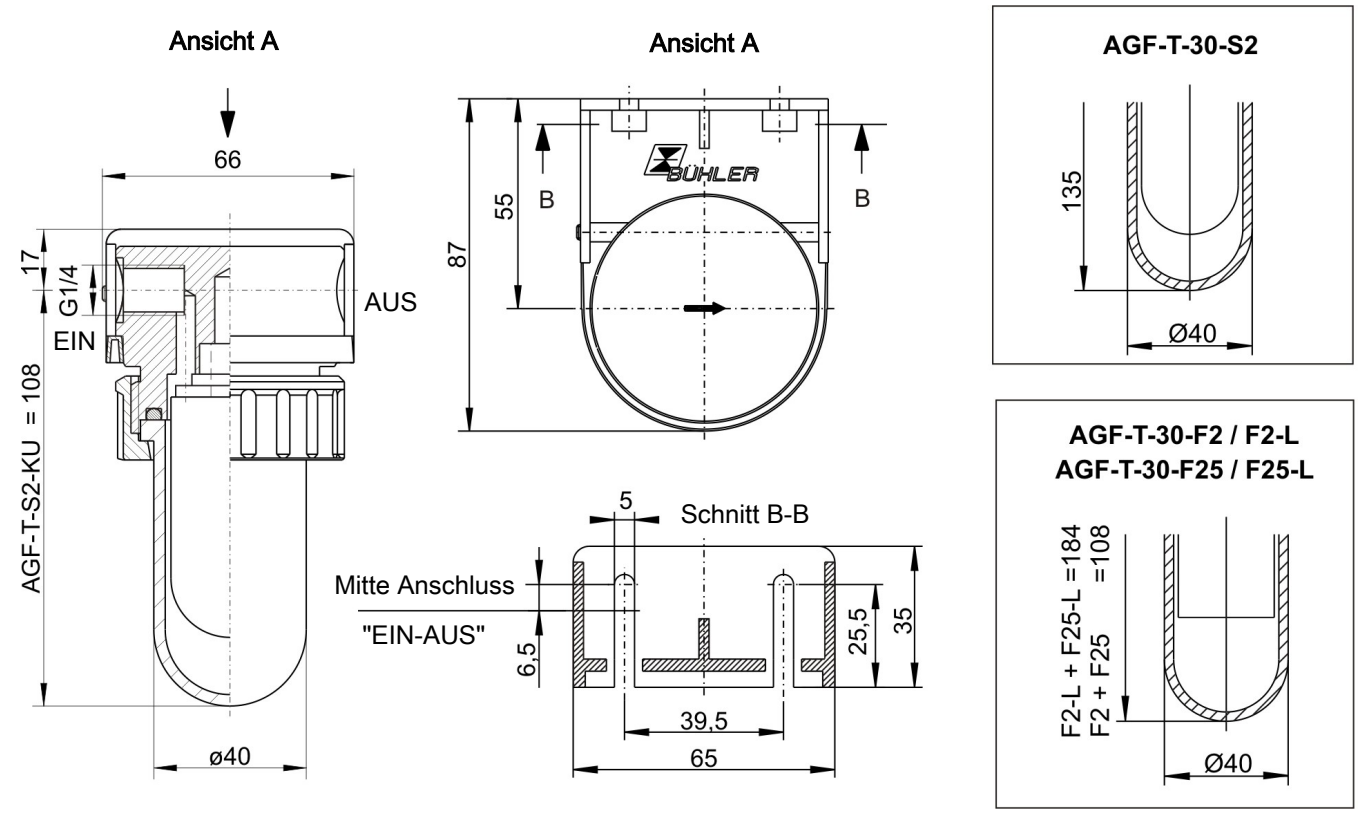

Einsatz in explosionsgefährdeten Bereichen (zusätzliche Hinweise):

Der Filter erfüllt die grundlegenden Sicherheitsanforderungen der Richtlinie 2014/34/EU und ist für den Einsatz in Bereichen der Kategorie 2G, Explosionsklasse IIB, geeignet. Der Filter trägt keine Kennzeichnung, da er keine eigene Zündquelle besitzt und somit nicht in den Anwendungsbereich der Richtlinie 2014/34/EU fällt.

Durch den Filter dürfen brennbare Gase, Explosionsklasse IIB bzw. IIC, geleitet werden, die im Normalbetrieb gelegentlich explosiv sein können.

Hinweise in der zugehörigen Bedienungsanleitung dringend beachten!

Umgebungstemperaturbereich bei Einsatz im Ex-Bereich: -5 °C ≤ T_{amb} ≤ 60 °C.

Technische Daten

Feinfilter AGF-T-30	
Material – Filterkopf	PTFE
Material – Filterglocke	Glas
Material – Dichtung	Viton, PTFE ummantelt
Betriebsdruck max.	4 bar
Betriebstemperatur max.	100 °C

Bestellhinweise

Filter*

AGF-T-	30-S2	30-S2-KU	30-F2	30-F2-L	30-F25	30-F25-L
Filterfeinheit	2 µm	2 µm	2 µm	2 µm	25 µm	25 µm
Art-Nr.	4151399	4151499	4151799	4151099	4151199	4151299
Element	S2	S2KU	F2	F2-L	F25	F25-L
Totvolumen	57 ml	50 ml	57 ml	108 ml	57 ml	108 ml
Gewicht ca.	0,41 kg	0,35 kg	0,35 kg	0,43 kg	0,35 kg	0,43 kg

* im Lieferumfang ist ein Filterelement enthalten.

Filterelemente

Art.-Nr.	Typ	Filtereinsatz	Material	Filterfeinheit	Filterfläche	Verpackungseinheit	Ex-Einsatzbereich
41 01 00 10	S2	Hülse	Glasfaser	2 µm	80 cm²	5 Stück	IIC
41 01 00 2	S2	Hülse	Glasfaser	2 µm	80 cm²	25 Stück	IIC
41 01 01 40	S2-KU	Hülse	Glasfaser	2 µm	61 cm²	5 Stück	IIC
41 01 01 50	S2-KU	Hülse	Glasfaser	2 µm	61 cm²	25 Stück	IIC
41 03 00 50	F2	PTFE gesintert	PTFE	2 µm	60 cm²	5 Stück	IIB
41 02 01 30	F25	PTFE gesintert	PTFE	25 µm	60 cm²	5 Stück	IIB
41 02 00 50	F2-L	PTFE gesintert	PTFE	2 µm	125 cm²	2 Stück	IIB
41 01 01 20	F25-L	PTFE gesintert	PTFE	25 µm	125 cm²	2 Stück	IIB