Messgaspumpen P 4.3, P 4.83

Zur Prozessführung oder der Emissionsüberwachung in der chemischen Industrie, der Petrochemie oder der Biochemie ist die Gasanalyse der Schlüssel zum sicheren und effizienten Betrieb der Anlagen. Viele der in diesen Bereichen eingesetzten Analyseverfahren erfordern die Extraktion und die Aufbereitung des Messgases.

Die Förderung des Messgases von der Entnahmestelle zum Aufbereitungssystem übernehmen Messgaspumpen. Das Kernstück dieser applikationsspezifisch entwickelten Pumpen ist der in einem Stück gefertigte Faltenbalg aus PTFE. Im Verbund mit dem ebenfalls aus nur einem Stück gefertigten Pumpenkopf bietet diese Lösung eine hohe Beständigkeit gegen besonders aggressive Messgase. Durch Drehen des Pumpenkopfes ist der Transport kondensathaltiger Gase problemlos möglich ist.

- Einfacher, robuster Aufbau
- Leicht auswechselbare Ventile
- Regelbares Bypassventil (optional)
- Faltenbalg aus einem Stück
- Fördert kondensathaltiges Messgas
- Lange Lebensdauer
- Geringe Geräuschemission
- 115 V - Versionen mit FM C-US - Zulassung
- Befestigungskonsole und Schwingelemente standardmäßig enthalten
- Bypassventil für PTFE und VA-Pumpenkörper

Bühler Technologies GmbH, Harkortstr. 29, D-40880 Ratingen
Tel. +49 (0) 21 02 / 49 89-0, Fax: +49 (0) 21 02 / 49 89-20
E-Mail: analyse@buehler-technologies.com
Internet: www.buehler-technologies.com

Pumpentypen P4.3 und P4.83

Zur Erleichterung der Installation ist bei den P4.3 und P4.83 Pumpen eine Befestigungskonsole mit Schwingelementen im Lieferumfang enthalten. Der Pumpenkopf kann optional mit regelbarem Bypassventil bestellt werden (gilt nicht bei Parallelbetrieb).

Der Unterschied zwischen der P4.3 und P4.83 besteht in der Förderleistung. Die P4.3 Pumpe ist mit 2 x 400 l/h freifördernd und die P4.83 mit 2 x 800 l/h freifördernd angegeben.

Die P4.3 und P4.83 Pumpen sind nicht für den Einsatz im explosionsgefährdeten Bereich geeignet.

Durch die Kopplung beider Gaswege unter Verwendung des optionalen Verrohrungs- bzw. Verschlauchungssets wird eine erhebliche Steigerung der Förderleistung erreicht.

Technische Daten

Technische Daten P4.3/P4.83	
Nennspannung:	siehe Bestellhinweise
Nennstrom:	siehe Bestellhinweise
Schutzart:	elektrisch IP55 mechanisch IP20
Gewicht:	ca. 12,5 kg
Totvolumen:	2 x 8,5 ml
FM C-US (nur 115 V) FM Zulassungs-Nr.:	3038101/3038101C
Umgebungstemperatur:	max. 60 °C
Medientemperatur:	Ventile PTFE/PVDF max. 100 °C Ventile PTFE/PEEK max. 160 °C
Materialien medienberührender Teile je nach Pumpentyp:	PTFE / PVDF (Standard Pumpe mit 100 °C Ventilen) + PEEK (Standard Pumpe mit 160 °C Ventilen) + Viton (Standard Pumpe mit 100 °C Ventilen und Bypassventil) + PCTFE, Viton (Standard Pumpe mit 160 °C Ventilen und Bypassventil) + 1.4571 (VA Pumpenkörper) + 1.4401, Viton (VA Rohrverschraubung) + Viton (VA Pumpenkörper mit Bypassventil)

Förderkennlinien

P4.3 (je Kopf)

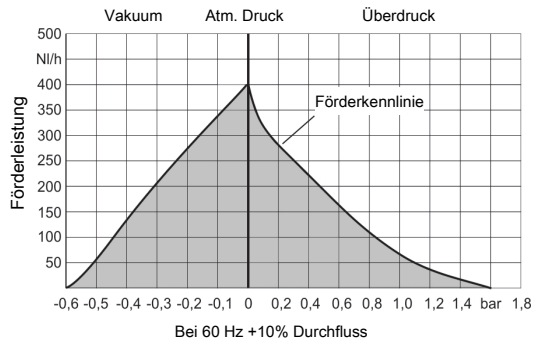

P4.83 (je Kopf)

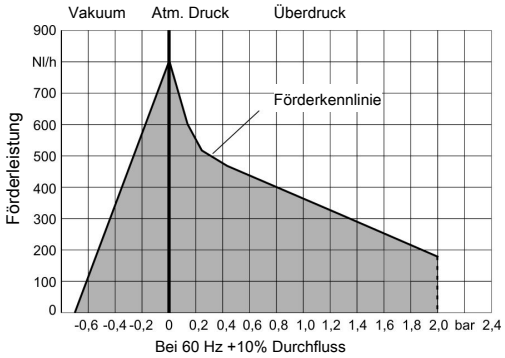

P4.83 (in Parallelschaltung)

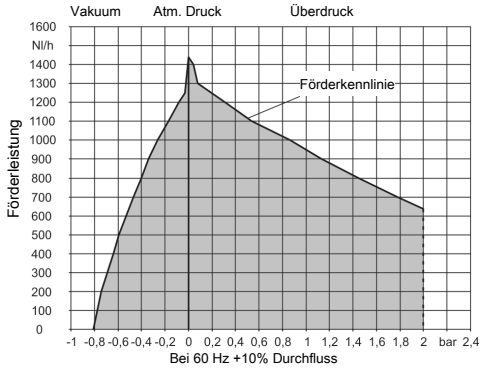

Bestellhinweise

42	xx	x	x	x	x	x	9	0	00	Produktmerkmal	
										Grundtyp	
	80									P4.3, 2 x 400 l/h	
	81									P4.83, 2 x 800 l/h	
										Spannung des Motors	
		1								230 V 50/60 Hz; 1,7/1,4 A	
		2								115 V 50/60 Hz; 3,4/2,8 A	
										Stellung Pumpenkopf	
			1							Normalstellung senkrecht	
			2							um 180° gedreht	
										Werkstoff Pumpenkopf	
				1						PTFE	
				2						Edelstahl 1.4571	
				3						PTFE mit Bypassventil *	
				4						Edelstahl 1.4571 mit Bypassventil *	
										Werkstoff Ventile	
					1					bis 100 °C; PTFE / PVDF **	
					2					bis 160 °C; PTFE / PEEK	
										Einschraubverschraubungen (bei Spannung 230 V)	
										PTFE Pumpenkörper	**Edelstahl Pumpenkörper**
						9				DN 4/6 (Standard)	6 mm (Standard)
						1				DN 6/8	8 mm
						2				3/8“-1/4“	3/8“
						3				1/4“-1/8“	
						4				1/4"-1/6”	1/4"
										Einschraubverschraubungen (bei Spannung 115 V)	
										PTFE Pumpenkörper	**Edelstahl Pumpenkörper**
						9				1/4“-1/6“ (Standard)	1/4“ (Standard)
						1				DN 6/8	8 mm
						2				3/8“-1/4“	3/8“
						3				1/4“-1/8“	
						5				DN 4/6	6 mm
										Montagezubehör	
							9			inkl. Montagekonsole und Puffer	
										Verbindungsset für Parallelbetrieb	
								0		ohne	
								1		Verschlauchungsset PVDF/PTFE ***	
								2		Verrohrungsset 1.4571/1.4401 ***	

* nicht bei Parallelbetrieb
** nicht bei P4.83 möglich
*** nur bei P4.83 möglich

Abmessungen Verrohrungsset/Verschlauchungsset für P4.83 im Parallelbetrieb

Verrohrungsset

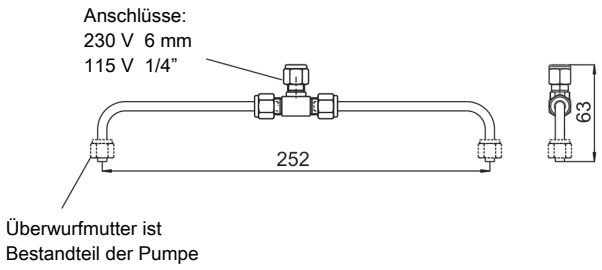

Verschlauchungsset

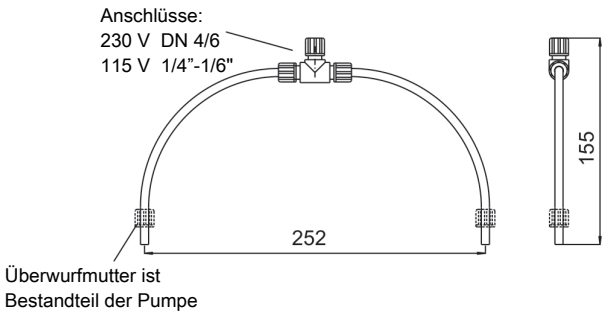

Abmessungen

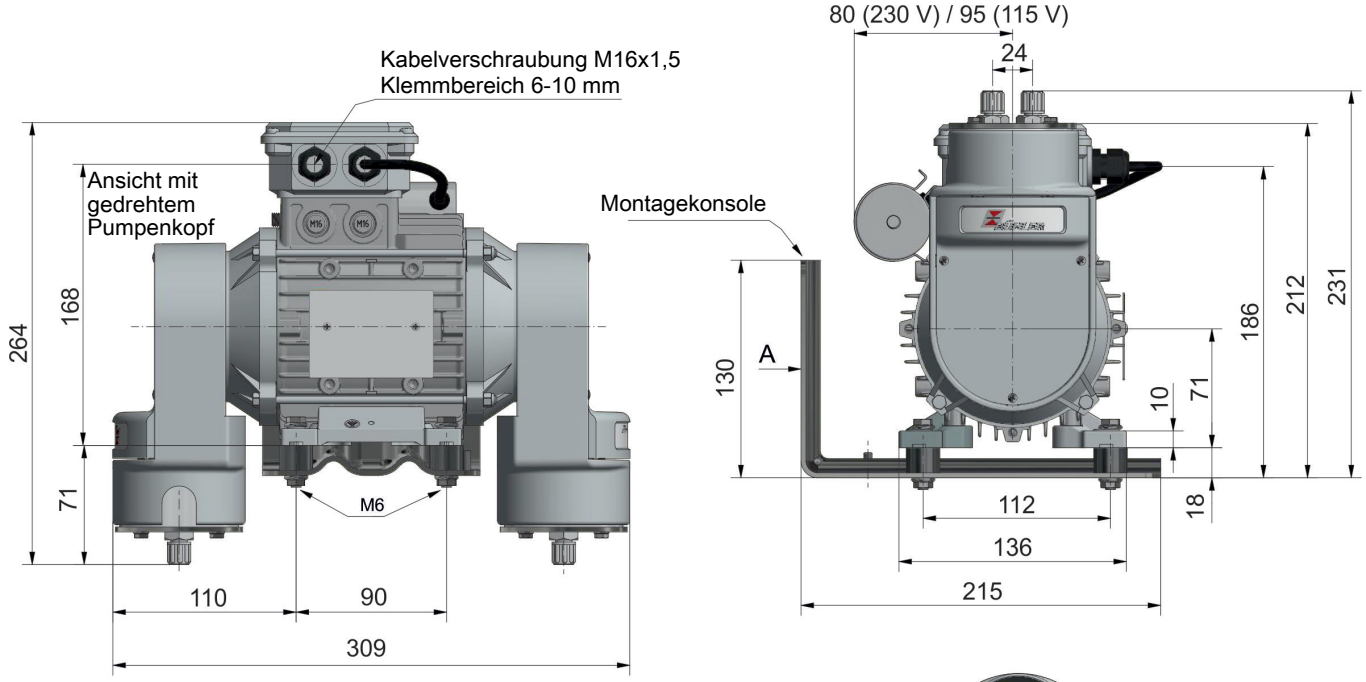

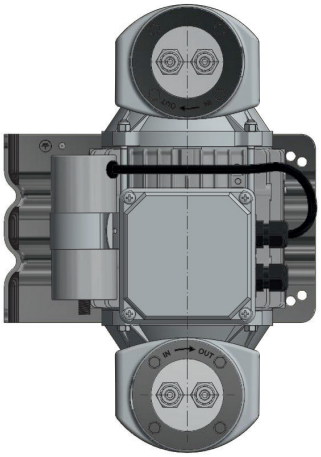

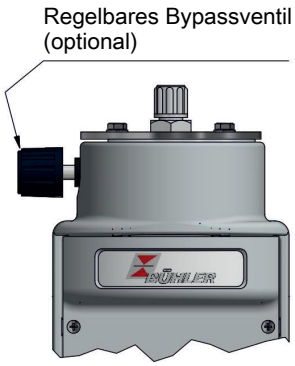

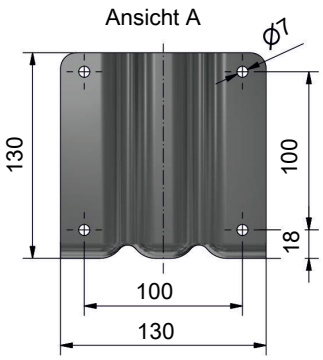

Einbauhinweise:
1) Die Pumpe sollte waagerecht eingebaut werden
2) Der Pumpenkopf ist bei Einbau nach Bedarf zu drehen. Bei Förderung von Gasen mit Kondensatanteil ist er jedoch mit den Ventilen nach unten einzubauen.