Geberrohr
BLT

für kontinuierliche Niveaumessung an außenliegenden Niveauschaltern NS AM

Fluidcontrol

IO-Link

Zur kostengünstigen und effizienten Überwachung von Füllstand in Ölbehältern der Hydraulik und Schmiertechnik dienen die IO-Link fähigen Sensoren der Baureihe BLT.

Diese können mit klassischen Ausgangssignalen 4-20 mA als auch mit IO-Link Schnittstelle geordert werden.

Die digitale bidirektionale Kommunikation der IO-Link Sensoren erfüllt alle Anforderungen der modernen Fabrikautomatisierung, reduziert Beschaffungs- und Installationskosten und erhöht die Verfügbarkeit der Systeme.

Ihre robuste Konstruktion macht sie nahezu unabhängig von den Eigenschaften der Fluide und ermöglicht ein breites Anwendungsspektrum.

Mit der Baureihe BLT lassen sich nahezu alle in diesem Applikationsbereich auftretenden Anforderungen erfüllen.

BLT-AM1(2)-LD-5(10)-1D1S-/VAR

BLT-AM1(2)-LA-5(10)-1A-/VAR

IO-Link und 1 x programmierbarer Schaltausgang oder Ausgang 4-20 mA
Kontinuierliche Füllstandserfassung
Gehäusematerial Messing vernickelt
Geberlänge bis zu 4,65 m
Anschluss M12x1 Steckverbinder
Konfektionierbarer M12 Stecker mitgeliefert

Bühler Technologies GmbH, Harkortstr. 29, D-40880 Ratingen
Tel. +49 (0) 21 02 / 49 89-0, Fax: +49 (0) 21 02 / 49 89-20
E-Mail: fluidcontrol@buehler-technologies.com
Internet: www.buehler-technologies.com

Technische Daten BLT

BLT-AM1(2)-LD-5(10)-1D1S-/VAR mit IO-Link Schnittstelle

BLT-AM1(2)-LA-5(10)-1A-/VAR mit 4-20 mA Ausgang

	1D1S	1A
Material Geberrohr:	Messing vernickelt	
Umgebungstemperatur:	-20 °C bis +70 °C	
Längen:	variabel bis max. 4650 mm	
Eingangsgröße		
Fühlerelement:	Reedkette 5 oder 10 mm Auflösung	
Toleranz:	±1% FS	
Betriebsspannung (UB):	18 - 30 V DC	10 - 30 V DC
Messbereich:	0 bis 100 %	4-20 mA > 0-100 %
Ausgang:	IO-Link	4-20 mA
IO-Link	**Rev. 1.1**	-
Baudrate:	COM3 (230,4k)	-
SIO Mode:	Ja	-
Min. Zykluszeit:	10 ms	-
Max. Bürde	-	(UB-8V)/0,02 A

Abmessungen

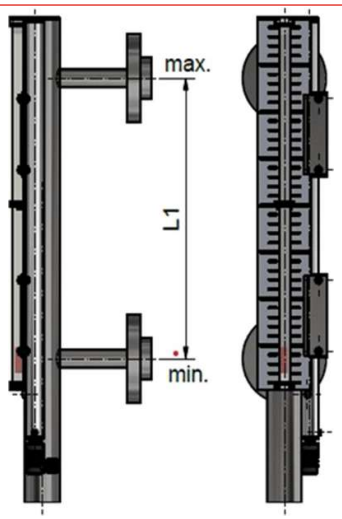

Standard Anschlussbelegung BLT

Steckverbindung	**M12 (Sockel)**	**M12 (Sockel)**
Polzahl	4 pol.	4 pol.
DIN EN 61076-2-101	30 V DC	30 V DC
Schutzart mit aufgeschraubter Kabeldose IP67	IP67	IP67
Ausführung	1D1S	1A
Anschlussbild	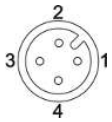	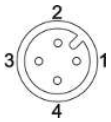
	1D1S (IO-Link)	**1A (4-20 mA)**
1	+24 V DC	+24 V DC
2	S2 (PNP max. 200 mA)	OUT 4-20 mA
3	GND	GND
4	C/Q (IO-Link)	nc

Typenschlüssel BLT-AM1(2)-Lx-yyyy/VAR

BLT-AM1-LD-5(10)-1D1S-/VAR	mit IO-LINK für Niveauschalter NS 10/xx-AM
BLT-AM2-LD-5(10)-1D1S-/VAR	mit IO-LINK für Niveauschalter NS 25/xx-AM bis NS 320/xx-AM
BLT-AM1-LA-5(10)-1A-/VAR	mit 4-20 mA Ausgang für Niveauschalter NS 10/xx-AM
BLT-AM2-LA-5(10)-1A-/VAR	mit 4-20 mA Ausgang für Niveauschalter NS 25/xx-AM bis NS 320/xx-AM

Bestellbeispiel

Sie benötigen:	Niveausensor Ausführung für NS 10/xx AM, mit Steckverbindung M12, Auflösung 5 mm, Ausgang IO-Link, Stutzenabstand L1= 1500 mm
Sie bestellen	BLT-AM1-LD-5-1D1S-/1500

HINWEIS! BLT ist nur das Geberrohr zur kontinuierlichen Füllstandsmessung. Zur Verwendung wird zwingend ein Niveauschalter NSxxAM benötigt!