Trennschaltverstärker für SM-6, SM-6-V

Zur Verbindung der Grenzwertschalter an Strömungsmessern stehen verschiedene Trennschaltverstärker zur Auswahl.

Diese dürfen nur außerhalb explosionsgefährdeter Bereiche installiert werden und bieten eine Reihe von zusätzlichen Schutz bzw. Überwachungsfunktionen.

- Montage auf 35 mm Normschiene nach DIN EN 60715
- Eigensichere Eingänge
- Zulassung ATEX, FM, UL, CSA, IECEx

Bühler Technologies GmbH, Harkortstr. 29, D-40880 Ratingen
Tel. +49 (0) 21 02 / 49 89-0, Fax: +49 (0) 21 02 / 49 89-20
E-Mail: analyse@buehler-technologies.com
Internet: www.buehler-technologies.com

Beschreibung

Typ KFD/KFA: Einkanaliger Trennschaltverstärker für eigensichere Steuerstromkreise mit einem Signalausgang (Wechsler), je eine LED zur Funktionsüberwachung von Spannung und Alarmausgang.

Typ KCD: Einkanaliger Verstärker im kompakten Klemmengehäuse mit Schaltzustandsanzeige LED.

Abmessungen Grenzwertschalter

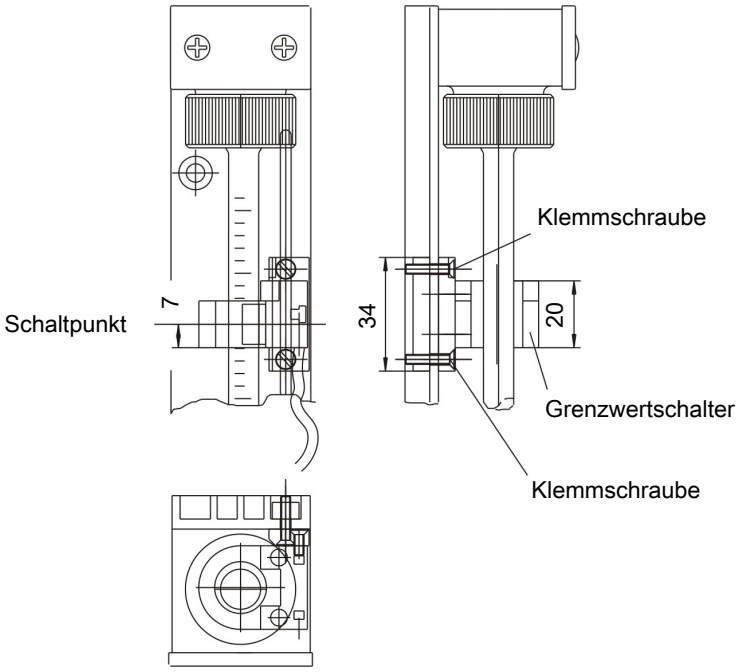

Technische Daten Grenzwertschalter

Grenzwertschalter	Ø10	Ø15
Schutzart:	IP 67	IP 67
Umgebungstemperatur:	-20 °C bis +100 °C	-20 °C bis +70 °C
Gehäusematerial:	PBT	PBT
Betrieb:	bistabil	bistabil
Kabellänge:	2 m	2 m
Zulassung:	PTB 99 ATEX 2128X Ex II 2 G Ex ia II C T6...T1 Gb	PTB 99 ATEX 2128X Ex II 2 G Ex ia II C T6...T1 Gb

Technische Daten Trennschaltverstärker

Trennschaltverstärker	KFD2-SR2-Ex 1.W	KFA5-SR2-Ex 1.W	KFA6-SR2-Ex 1.W	KCD2-E2L
Versorgungsspannung:	20 - 30 V DC	103,5 - 126 V AC 45 - 65 Hz	207 - 253 V AC 45 - 65 Hz	10 - 30 V DC
Eigensicher nach:	EN 60079-11	EN 60079-11	EN 60079-11	nein
Leitungsüberwachung:	ja	ja	ja	ja
Zulassungen: *(FM, UL, CSA, IECEx entsprechend Betriebsanleitung)*	**PTB 00 ATEX 2080** Ex II(1)G [Ex ia Ga] IIC	**PTB 00 ATEX 2081** Ex II(1)G [Ex ia Ga] IIC	**PTB 00 ATEX 2081** Ex II(1)G [Ex ia Ga] IIC	
Ausgang (nicht eigensicher):	Wechsler	Wechsler	Wechsler	Schließer PNP-Transistor
Schaltstromausgang:	230 V AC, 2 A cos φ > 0,7 40 V DC, 2 A ohmsche Last	230 V AC, 2 A cos φ > 0,7 40 V DC, 2 A ohmsche Last	230 V AC, 2 A cos φ > 0,7 40 V DC, 2 A ohmsche Last	200 mA DC
Umgebungstemperatur:	-20 °C ...+60 °C	-20 °C ...+60 °C	-20 °C ...+60 °C	-25 °C ...+70 °C
Schutzart:	IP 20	IP 20	IP 20	IP 20
Abmessungen:	20x119x115 mm (BxHxT)	20x119x115 mm (BxHxT)	20x119x115 mm (BxHxT)	20x63x44 mm (BxHxT)

Verbrauchsmaterial und Zubehör

Artikel-Nr.	Bezeichnung
91 000 700 04	Trennschaltverstärker, KFD2-SR2-Ex 1.W, 24 V DC
91 000 700 05	Trennschaltverstärker, KFA5-SR2-Ex 1.W, 115 V AC
91 000 700 06	Trennschaltverstärker, KFA6-SR2-Ex 1.W, 230 V AC
91 000 700 07	Trennschaltverstärker, KCD2-E2L, 24 V DC
49 490 21	Grenzwertschalter mit Halterung Ø10
49 490 19	Grenzwertschalter mit Halterung Ø15