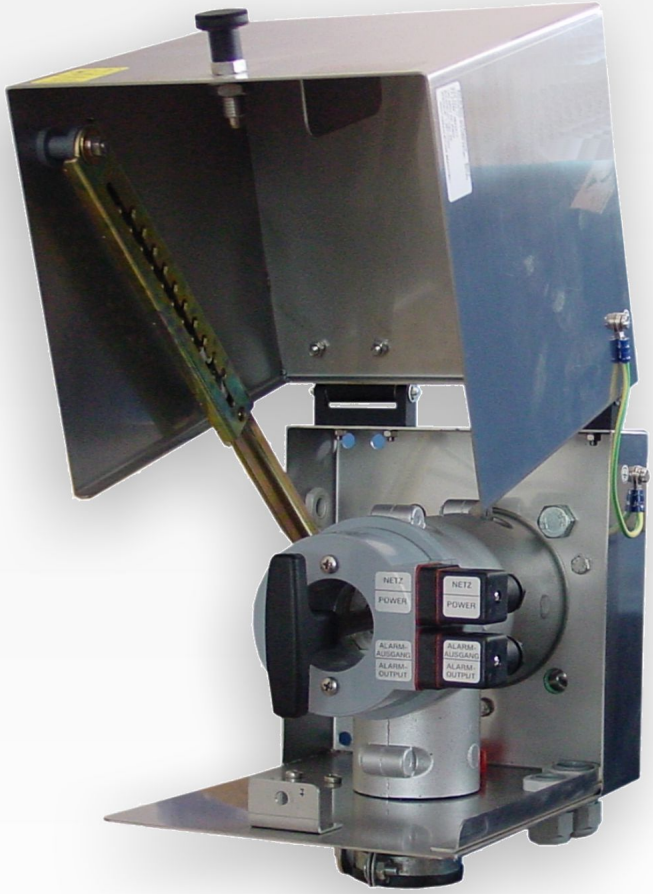


Analysentechnik

# Gasentnahmesonde GAS 222.17

Die Gasanalyse ist in vielen Anwendungsbereichen der Schlüssel zur sicheren und effizienten Beherrschung von Prozessabläufen, Umweltschutz und Qualitätssicherung. Von entscheidendem Einfluss auf die Reproduzierbarkeit und Genauigkeit der Analysenergebnisse ist in der extraktiven Gasanalyse die Gestaltung der Entnahmestelle des Messgases.

Aus der Zusammensetzung des Messgases ergeben sich für die Entnahmesonden die individuellen Anforderungen an Filterkapazität, Korrosionsbeständigkeit und funktionale Ausrüstung.

Die Betrachtung der Betriebskosten ist aber ebenfalls ein wichtiges Kriterium der Auswahl, befinden sich die Entnahmestellen doch häufig an schwer oder umständlich zugängigen Stellen der Anlagen. Wirksame Rückspülmöglichkeiten der Partikelfilter und geringer Wartungsaufwand sind Kennzeichen der umfangreichen GAS-Sonden Baureihe.

- Beheizte Sonde mit Austrittsfilter und Wetterschutzhaube
- Einfache Entnahme des Austrittsfilters durch eine 90°-Drehung des Griffes
- Der Sondenkörper und der Bereich der Anschlussverschraubung für die beheizte Messgasleitung sind vollständig isoliert
- Selbstregelnde Beheizung auf ca. 180 °C mit Untertemperaturalarm
- Für Staubbelastungen bis zu 2 g/m³
- Diese Sonde ist für den Einsatz im Ex-Bereich nicht geeignet



Bühler Technologies GmbH, Harkortstr. 29, D-40880 Ratingen
Tel. +49 (0) 21 02 / 49 89-0, Fax: +49 (0) 21 02 / 49 89-20
E-Mail: analyse@buehler-technologies.com
Internet: www.buehler-technologies.com

## Flussplan

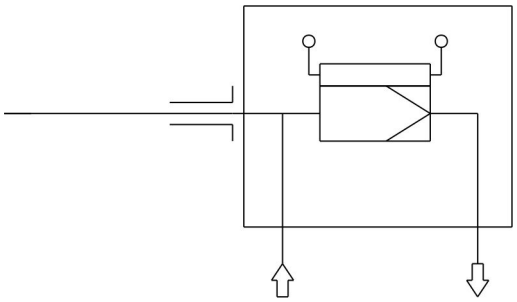

## Technische Daten

| Technische Daten Gasentnahmesonde | |
|---|---|
| Betriebstemperatur Sonde: | max. 200 °C |
| Umgebungstemperatur: | -20 bis +80 °C |
| Beheizung selbstregelnd: | +180 °C |
| Untertemperaturalarm: | Kontakt bei Betriebstemperatur offen, schließt bei < 140 °C Schaltstrom max. 4 A |
| Elektrische Daten: | 230 V, 2,0 A, 50/60 Hz<br>115 V, 3,8 A, 50/60 Hz |
| Schutzart: | IP54 |
| Max. Betriebsdruck: | 6 bar |
| Medienberührende Teile: | Flansch: 1.4571<br>Dichtungen: Graphit/1.4404 und siehe Filter |

## Bestellhinweise

Die Artikelnummer kodiert die Konfiguration Ihres Gerätes. Benutzen Sie dazu folgenden Typenschlüssel:

| 4622217 | 0 | 9 | 9 | 0 | 3 | X | 0 | 0 | 9 | 9 | 9 | 9 | 9 | 9 | Produktmerkmal |
|---|---|---|---|---|---|---|---|---|---|---|---|---|---|---|---|
| | | | | | | | | | | | | | | | **Flansch** |
| | | | | | | | | | | | | | | | DIN DN65 PN6 |
| | | | | | | | | | | | | | | | **Spannung** |
| | | | | | 3 | | | | | | | | | | 115/230 V |
| | | | | | | | | | | | | | | | **Kalibriergasanschluss** |
| | | | | | | 0 | | | | | | | | | ohne Kalibriergasanschluss |
| | | | | | | 1 | | | | | | | | | 6 mm |
| | | | | | | 2 | | | | | | | | | 6 mm mit Rückschlagventil |
| | | | | | | 3 | | | | | | | | | 1/4“ |
| | | | | | | 4 | | | | | | | | | 1/4“ mit Rückschlagventil |

## Optionen

Das Basisgerät wird erst durch Hinzufügen von applikationsabhängigen Zubehör funktionsfähig. Informationen hierzu finden Sie im Zubehördatenblatt-Nr. 461099.

Zur allgemeinen Beschreibung siehe auch Datenblatt-Nr. 461000 “Gasentnahmesonden GAS 222”.
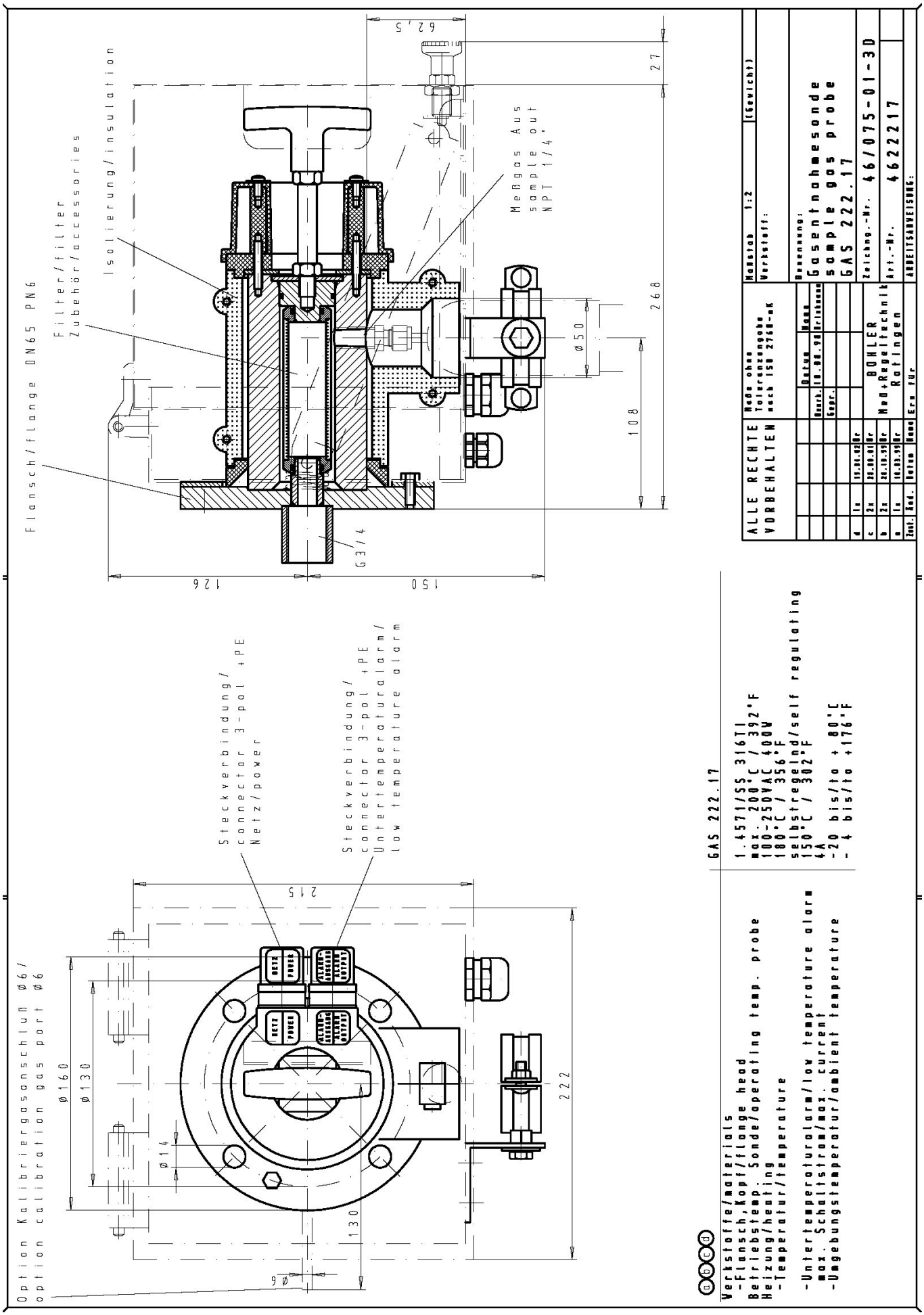
## Abmessungen