Analyse de gaz

Filtre fin AGF-PV-30

Même si les salissures particulaires ont été déjà éliminées au niveau de la zone de prélèvement par un filtrage de particules efficace dans la sonde de prélèvement de gaz, il existe toujours un risque de salissures secondaires dans le cas de conduites de gaz longues ou à embranchement. Dans ce cas-ci, des filtres supplémentaires sont souvent installés à l'entrée du gaz de mesure vers le système d'analyse mais également aussi en amont de composants du système sensibles. Les carters de filtre doivent être fabriqués en matériaux résistants à la corrosion et non absorbants, faciles à installer et à entretenir. En outre, ils doivent pouvoir être équipés de différents éléments de filtre.

La série AGF-PV-30 possède un carter en PVDF et verre et est équipée de la fermeture rapide Bühler Unique. La tête de filtre dispose d'un raccordement supplémentaire pour l'installation d'un capteur d'humidité. Différents matériaux de filtre sont disponibles selon l'application.

- Fermeture rapide Unique Bühler
- Matériau du carter de filtre : PVDF, verre
- Différents éléments filtrants
- Faibles volumes morts
- Raccordement by-pass pour capteur d'humidité
- Utilisé dans **DNV-GL et unité de préparation LR** homologuée
- Respect des exigences selon **MARPOL MEPC.259(68) de l'IMO** certifié
- Design particulier pour une utilisation dans des environnements à fortes vibrations

Bühler Technologies GmbH, Harkortstr. 29, D-40880 Ratingen
Tel. +49 (0) 21 02 / 49 89-0, Fax: +49 (0) 21 02 / 49 89-20
E-Mail: analyse@buehler-technologies.com
Internet: www.buehler-technologies.com

Dimensions

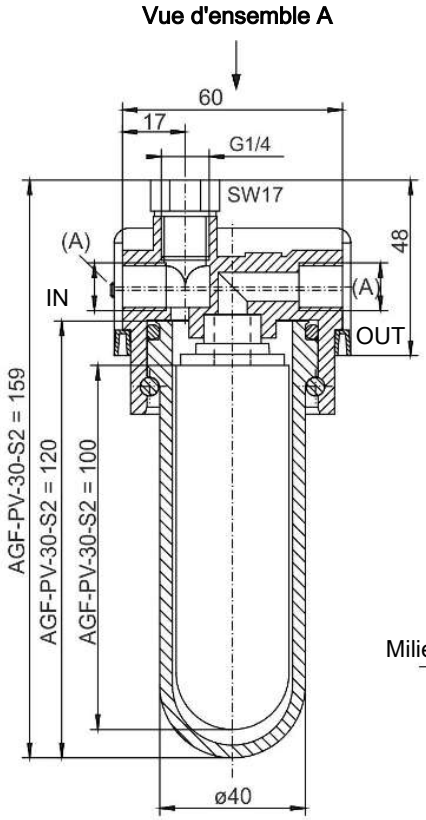

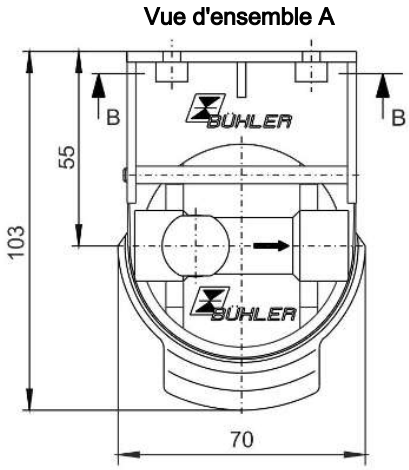

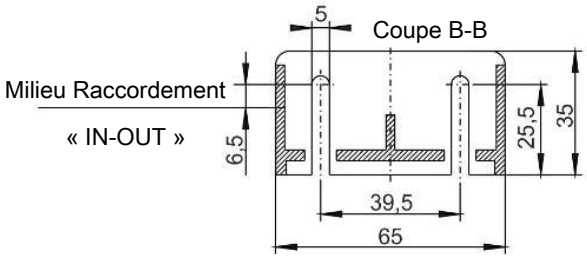

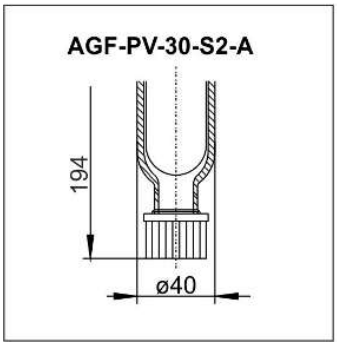

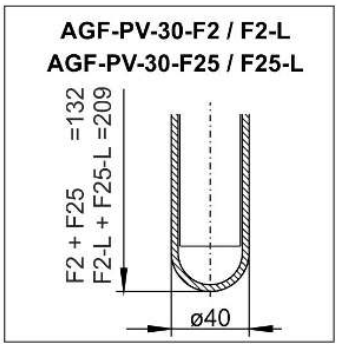

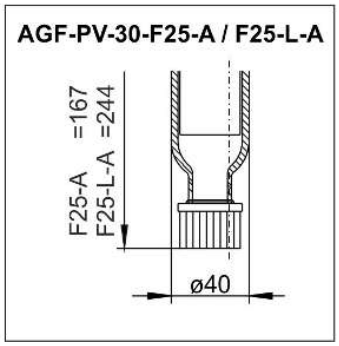

Utilisation dans des zones à risque d'explosion (remarques supplémentaires) :

Le filtre satisfait aux exigences de sécurité fondamentales de la directive 2014/34/EU et est destiné à être utilisé dans des zones de catégorie 2G, classe d'explosion IIB. Le filtre ne possède pas de source d'allumage propre et n'est pas soumis à la plage d'utilisation de la directive 2014/34/EU. Il ne porte donc pas de désignation.

Des gaz inflammables, classe d'explosion IIB voire IIC, peuvent être convoyés au travers du filtre, ces gaz peuvent être occasionnellement explosifs en fonctionnement normal.

Respecter impérativement les indications contenues dans les instructions d'utilisation correspondantes !

Plage de température ambiante lors de l'utilisation en zone explosive : -5 °C ≤ T_{amb} ≤ 60 °C.

Caractéristiques techniques

Filtre fin AGF-PV-30	
Matériau – Tête de filtre	PVDF
Matériau - Cloche de filtre	Verre
Matériau - Joint	Viton
Filetage (A)	G1/4 ou NPT 1/4“ (voir indications de commande)
Pression max. de fonctionnement	4 bar
Température de service max.	100 °C
Contrainte mécanique	Testé sur la base de DNV-GL CG0339 classe de vibration A (0,7g) 2 Hz-13,2 Hz amplitude ± 1,0 mm 13,2 Hz -100 Hz accélération 0,7g

Indications de commande

Filtre*

AGF-PV- AGF-PV-I	30-S2 30-S2-I	30-S2-A 30-S2-A-I	30-F2 30-F2-I	30-F2-A 30-F2-A-I	30-F2-L 30-F2-L-I	30-F25 30-F25-I	30-F25-A 30-F25-A-I	30-F25-L 30-F25-L-I	30-F25-L-A 30-F25-L-A-I	30-AKF 30-AKF-I
Finesse de filtre	2 µm	2 µm	2 µm	2 µm	2 µm	25 µm	25 µm	25 µm	25 µm	1 µm
N° d'art. : (G1/4)	4150099	4150199	41502999	4151999	4150799	4150299	4150399	4150499	4150599	4153099
N° d'art. : (NPT 1/4“)	4150099I	4150199I	41502999 I	4151999I	4150799I	4150299I	4150399I	4150499I	4150599I	4153099I
Élément	S2	S2	F2	F2	F2-L	F25	F25	F25-L	F25-L	AKF
Volume mort	57 ml	69 ml	57 ml	57 ml	108 ml	57 ml	63 ml	108 ml	117 ml	45 ml
Poids env.	0,28 kg	0,29 kg	0,24 kg	0,29 kg	0,29 kg	0,23 kg	0,24 kg	0,29 kg	0,30 kg	0,23 kg

* un élément de filtre est contenu dans la livraison.

Éléments de filtre

No. d'art.	Type	Matériau	Finesse de filtre	Surface de filtre	Unité d'emballage	Zone de mise en service à risque d'explosion
41 01 00 10	S2	Fibres de verre	2 µm	80 cm²	5 pièces	IIC
41 01 00 2	S2	Fibres de verre	2 µm	80 cm²	25 pièces	IIC
41 03 00 50	F2	PTFE	2 µm	60 cm²	5 pièces	IIB
41 02 00 50	F2-L	PTFE	2 µm	125 cm²	2 pièces	IIB
41 02 01 30	F25	PTFE	25 µm	60 cm²	5 pièces	IIB
41 01 01 20	F25-L	PTFE	25 µm	125 cm²	2 pièces	IIB
41 010 130	AKF	Charbon actif	1 µm	45 cm²	1 pièce	ne pas utiliser en zone à risque d'explosion