Filtre fin AGF-T-30

Même si les salissures particulaires ont été déjà éliminées au niveau de la zone de prélèvement par un filtrage de particules efficace dans la sonde de prélèvement de gaz, il existe toujours un risque de salissures secondaires dans le cas de conduites de gaz longues ou à embranchement. Dans ce cas-ci, des filtres supplémentaires sont souvent installés à l'entrée du gaz de mesure vers le système d'analyse mais également aussi en amont de composants du système sensibles. Les carters de filtre doivent être fabriqués en matériaux résistants à la corrosion et non absorbants, faciles à installer et à entretenir. En outre, ils doivent pouvoir être équipés de différents éléments de filtre.

La série AGF-T- 30 possède un carter en PTFE et verre. La tête de filtre dispose d'un raccordement supplémentaire pour l'installation d'un capteur d'humidité. Différents matériaux de filtre sont disponibles selon l'application.

- Tête de carter entièrement en PTFE
- Haute résistance chimique, pour une utilisation dans des fluides très agressifs
- Finesse de filtre de 2 µm ou 25 µm avec éléments frittés en PTFE
- Pas d'absorption de gaz présents à l'état de trace
- Temps de réponse réduit dans les systèmes en raison du volume mort de faible dimension
- Fixation murale variable

Bühler Technologies GmbH, Harkortstr. 29, D-40880 Ratingen
Tel. +49 (0) 21 02 / 49 89-0, Fax: +49 (0) 21 02 / 49 89-20
E-Mail: analyse@buehler-technologies.com
Internet: www.buehler-technologies.com

Dimensions

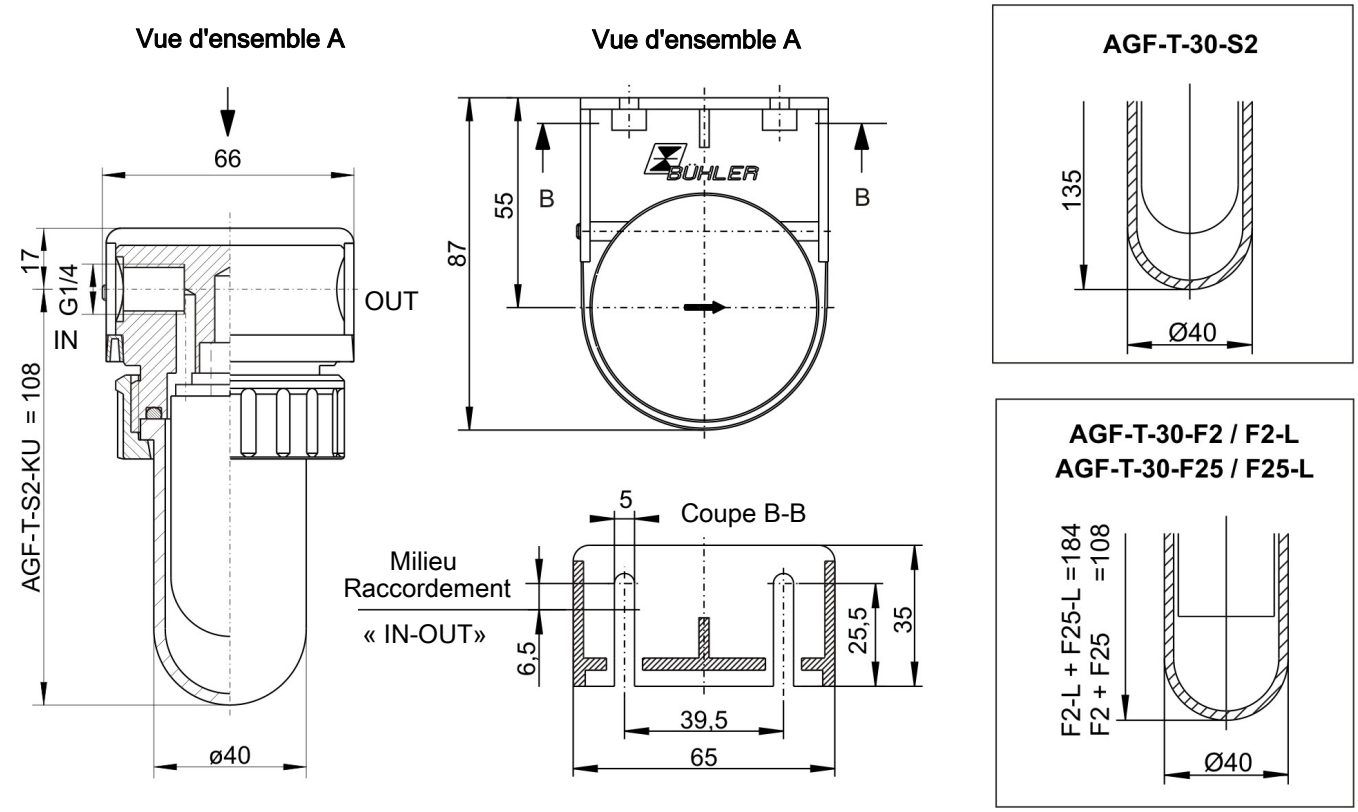

Utilisation dans des zones à risque d'explosion (remarques supplémentaires) :

Le filtre satisfait aux exigences de sécurité fondamentales de la directive 2014/34/EU et est destiné à être utilisé dans des zones de catégorie 2G, classe d'explosion IIB. Le filtre ne possède pas de source d'allumage propre et n'est pas soumis à la plage d'utilisation de la directive 2014/34/EU. Il ne porte donc pas de désignation.

Des gaz inflammables, classe d'explosion IIB voire IIC, peuvent être convoyés au travers du filtre, ces gaz peuvent être occasionnellement explosifs en fonctionnement normal.

Respecter impérativement les indications contenues dans les instructions d'utilisation correspondantes !

Plage de température ambiante lors de l'utilisation en zone explosive : -5 °C ≤ T_{amb} ≤ 60 °C.

Caractéristiques techniques

Filtre fin AGF-T-30	
Matériau – Tête de filtre	PTFE
Matériau - Cloche de filtre	Verre
Matériau - Joint	Viton, enrobé PTFE
Pression max. de fonctionnement	4 bar
Température de service max.	100 °C

Indications de commande

Filtre*

AGF-T-	30-S2	30-S2-KU	30-F2	30-F2-L	30-F25	30-F25-L
Finesse de filtre	2 µm	2 µm	2 µm	2 µm	25 µm	25 µm
N° d'art. :	4151399	4151499	4151799	4151099	4151199	4151299
Élément	S2	S2KU	F2	F2-L	F25	F25-L
Volume mort	57 ml	50 ml	57 ml	108 ml	57 ml	108 ml
Poids env.	0,41 kg	0,35 kg	0,35 kg	0,43 kg	0,35 kg	0,43 kg

* un élément de filtre est contenu dans la livraison.

Éléments de filtre

No. d'art.	Type	Élément filtrant	Matériau	Finesse de filtre	Surface de filtre	Unité d'emballage	Zone de mise en service à risque d'explosion
41 01 00 10	S2	Douille	Fibres de verre	2 µm	80 cm²	5 pièces	IIC
41 01 00 2	S2	Douille	Fibres de verre	2 µm	80 cm²	25 pièces	IIC
41 01 01 40	S2-KU	Douille	Fibres de verre	2 µm	61 cm²	5 pièces	IIC
41 01 01 50	S2-KU	Douille	Fibres de verre	2 µm	61 cm²	25 pièces	IIC
41 03 00 50	F2	PTFE fritté	PTFE	2 µm	60 cm²	5 pièces	IIB
41 02 01 30	F25	PTFE fritté	PTFE	25 µm	60 cm²	5 pièces	IIB
41 02 00 50	F2-L	PTFE fritté	PTFE	2 µm	125 cm²	2 pièces	IIB
41 01 01 20	F25-L	PTFE fritté	PTFE	25 µm	125 cm²	2 pièces	IIB