Analyse de gaz

Filtre autonettoyant modèle BF2-S

Dans les installations de mesure dans lesquelles une salissure secondaire composée principalement de grosses particules est possible, il est judicieux d'envisager l'installation de filtres à gaz « autonettoyants ».

Le principe de fonctionnement de ces filtres correspond à la méthode « Cross Flow ». Pour ceci, un courant partiel suffisant pour l'analyse est prélevé en continu dans le courant principal du gaz de mesure via l'élément de filtre. Le courant principal est introduit obligatoirement dans le carter sous forme de spirale le long de l'élément de filtre. Les particules de poussière séparées du courant partiel à la surface de l'élément sont entraînées par le courant principal et évacuées. En raison de l'évacuation constante des salissures extraites, les éléments de filtre présentent une durée de vie très élevée et ne nécessitent ainsi que peu d'entretien.

Le BF2-S a été spécialement conçu pour ces cas d'utilisation.

- Pour liquides et gaz
- Durée de vie des filtres élevée
- Maintenance réduite
- Structure compacte
- Raccord vissé de tuyau inclus

Bühler Technologies GmbH, Harkortstr. 29, D-40880 Ratingen
Tel. +49 (0) 21 02 / 49 89-0, Fax: +49 (0) 21 02 / 49 89-20
E-Mail: analyse@buehler-technologies.com
Internet: www.buehler-technologies.com

Dimensions

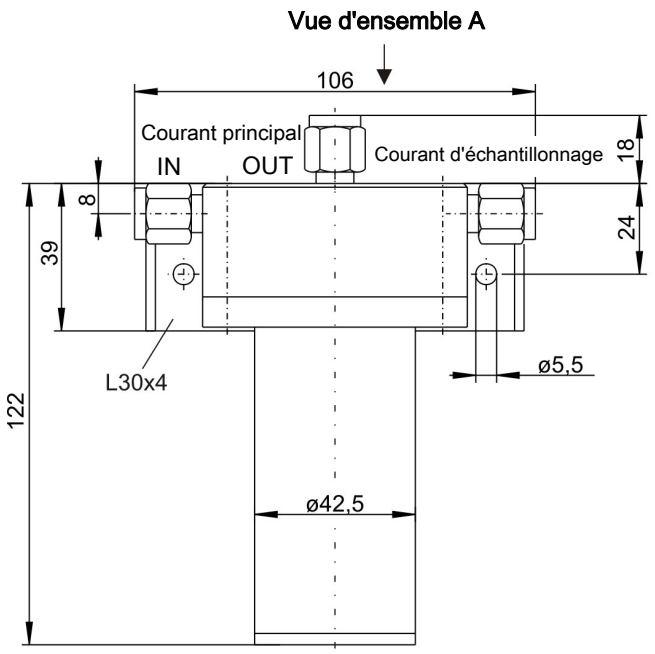

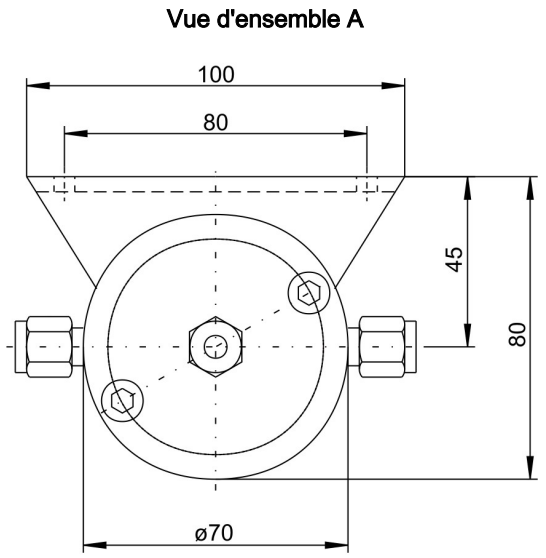

Courbe caractéristique de débit

Les débits indiqués s'ajustent automatiquement lors de l'effluent du courant principal et du courant d'échantillonnage à l'air libre.

		En tout	Courant principal	Courant d'échantillonnage
———	Élément 5 M - 29 - 100 Finesse de filtre 5 microns	A1	A2	A3
– – – – –	Élément 0,5 M - 29 - 100 Finesse de filtre 0,5 microns	B1	B2	B3

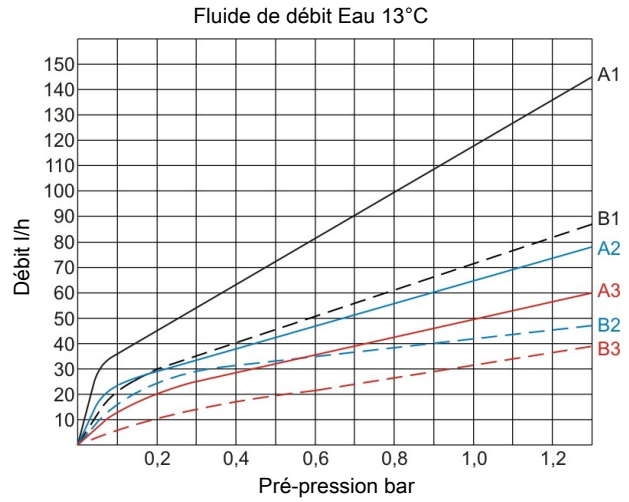

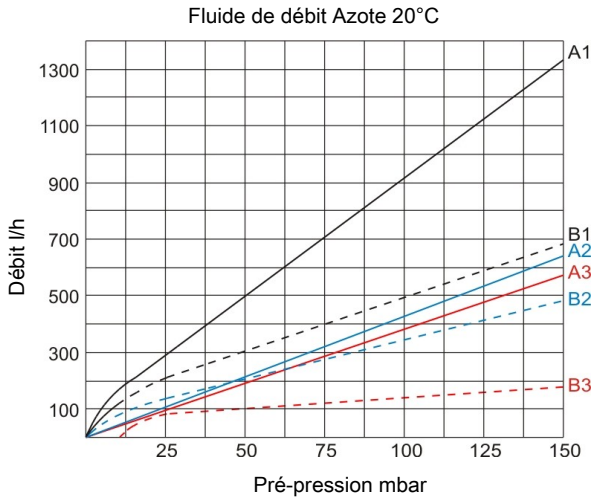

Caractéristiques techniques

Filtre fin BF2-S	
Matériau – Carter	1.4571
Matériau – Mandrin de réception	PTFE
Matériau – Élément filtrant	1.4404
Matériau - Joint	Viton
Raccordements	Vissage pour tuyau Ø 6 mm
Poids	env. 1,5 kg
Surface de filtre	125 cm²
Finesse de filtre	0,5 ou 5 µm
Pression max. de fonctionnement	25 bars
Température de service max.	120 °C

Indications de commande

Filtre*

N° d'article	Type	Finesse de filtre
41 09 999	BF2-S-0,5	0,5 µm
41 08 999	BF2-S-5	5 µm

* un élément de filtre est contenu dans la livraison.

Éléments de filtre

N° d'article	Type	Unité d'emballage
41 09 001	0,5M - 29 - 100	1 pièce
41 08 001	5M - 29 - 100	1 pièce