Реле уровня
NS 10/NS 25 ..-AM

Fluidcontrol

IO-Link

В системах смазки и подачи масла масляные резервуары зачастую находятся под повышенным давлением по отношению к окружающей атмосфере. Расположенные сбоку на резервуаре или на корпусе устройства контроля уровня наполнения должны поэтому иметь устойчивую к давлению конструкцию для всех контактирующих с маслом деталях.

Серии NS 10 и NS 25 рассчитаны на давление от 10 до 25 бар. Отдельный поплавок оптического показания хорошо виден в проводящей трубе и бесконтактно соединен магнитным полем с основным поплавком, находящимся внутри резервуара. Плавно настраиваемые электрические контакты переключения и/или датчики пути установлены на листе шкалы, который одновременно служит опорой для трубы визуального контроля. У серии NS 10 соединение с резервуаром стандартно осуществляется через трубные штуцеры и резьбовые соединения или фланец DIN, у серии NS 25 через фланцы DIN.

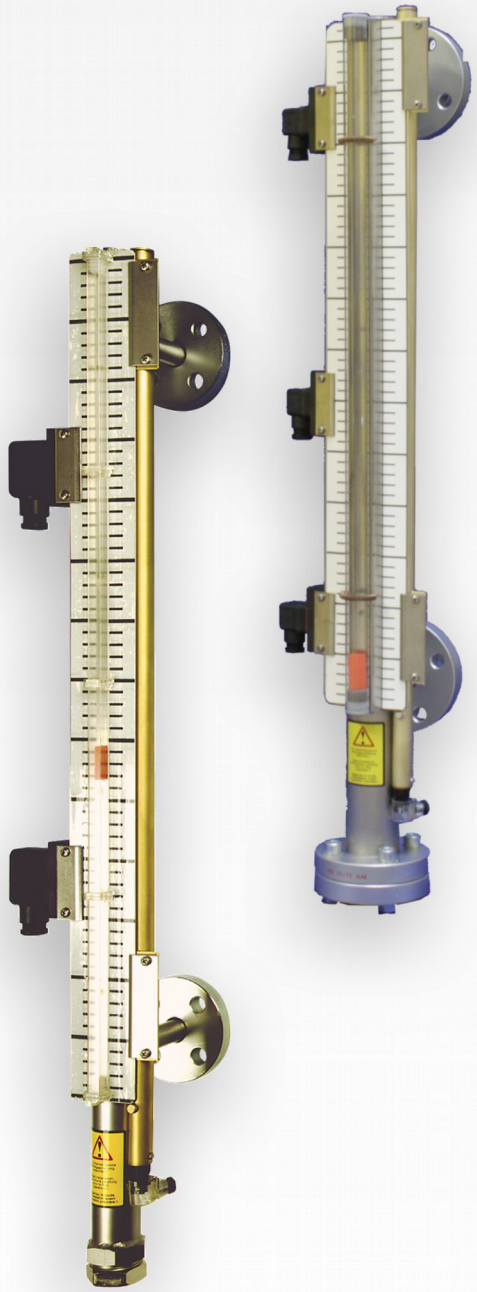

Реле уровня NS для внешнего монтажа

Визуальный и электрический контроль уровня наполнения
Рабочее давление до 25 бар
Длина до 5000 мм
Настраиваемые контакты уровня
Опциональный аналоговый выход 4-20 мА или IO-Link
Визуальный индикатор со шкалой
Прочная конструкция
Легко всплывающий поплавок
Особые модели по запросу

Bühler Technologies GmbH, Harkortstr. 29, D-40880 Ratingen
Тел. +49 (0) 21 02 / 49 89-0, Факс: +49 (0) 21 02 / 49 89-20
Эл. почта: fluidcontrol@buehler-technologies.com
Интернет: www.buehler-technologies.com

Технические данные NS 10 ..-AM

Базовая единица			
Рабочее давление макс.	10 бар		
Рабочая температура макс.	100 °C		
спец. Вес жидкости мин.	0,75 кг/дм³		
Материал			
Поплавок SK166	NBR		
Стояк	1.4571		
Фланец	Оцинкованная сталь		
Труба визуального контроля	PC		
Колпачок	1.4571		
Модель	**0-AM**	**15-AM**	**25-AM**
Подключение	Труба	Фланец	Фланец
Фланец DIN 2656		DN15	DN25
ØD	20	95	115
Øk		65	85
Ød		14	14
b		16	18
ØA		45	68
h		12	14
Вес при L1=500 мм	прибл. 7,5 кг	прибл. 8,0 кг	прибл. 8,75 кг
Вес при L1+100 мм	прибл. 0,2 кг	прибл. 0,2 кг	прибл. 0,2 кг

Другие модели по запросу

Опции

Постоянное измерение уровня наполнения BLT или переключающие контакты см. ниже

Комплектующие

Номер артикля:	**Описание:**
2251000	Уплотнение фланца 45/22x2 мм (DN15)
2252000	Уплотнение фланца 68/27x2 мм (DN25)
2271999	Крепежные винты 8 x M12x65
9008070	Шаровая задвижка сталь DN15 PN16/40
9008002	Шаровая задвижка сталь DN25 PN16/40
9008071	Шаровая задвижка нержавеющая сталь DN15 PN16/40
9008004	Шаровая задвижка нержавеющая сталь DN25 PN16/40

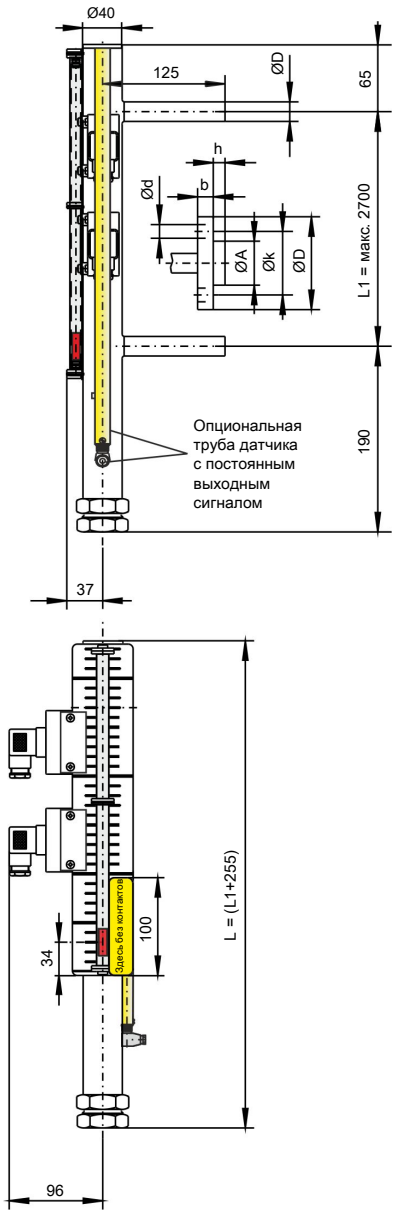

Указания по директиве по напорному оборудованию:

Реле уровня разработаны, изготовлены и проверены в соответствии с Директивой по напорному оборудованию 2014/68/EC согласно нормам AD-2000.
Фактически достигаемая категория реле уровня указана на типовой табличке.
Объемное обеспечение качества осуществляется согласно модулю H.

Типовой код NS 10

Типовой код

NS 10/-XX-XX-SK166/-XX

Длина
L1 = мм

Поплавок

Опция постоянное измерение уровня наполнения BLT (макс. 4650 мм)
LD5 IO-Link 5 мм разрешение
LD10 IO-Link 10 мм разрешение
LA5 аналог 4...20 мА 5 мм разрешение
LA10 аналог 4...20 мА 10 мм разрешение
отпадает, если в ней нет необходимости

Типовое обозначение

Модель
0-AM со штуцерами
15-AM фланец DN 15
25-AM фланец DN 25

Пример заказа:

Вам необходимо:	Реле уровня для наружного монтажа, рабочее давление макс. 10 бар, с фланцевым подключением DN15, расстояние между штуцерами L1 = 1500 мм, с 2 переключающими контактами
Вы заказываете	NS 10/15-AM-SK166 / 1500 2 x арт. номер. 28 89 999 контакт MKS 1/W

Пример заказа с постоянным измерением уровня наполнения:

Вам необходимо:	Реле уровня для наружного монтажа, рабочее давление макс. 10 бар, с фланцевым подключением DN15, труба датчика IO-Link 5 мм, расстояние между штуцерами L1 = 1500 мм, с 2 переключающими контактами
Вы заказываете	NS 10/15-AM-LD5-SK166 / 1500 2 x Арт. номер 28 89 999 контакт MKS 1/W

Технические данные NS 25 ..-AM

Базовая единица		
Рабочее давление	макс. 25 бар	
Рабочая температура	макс. 120 °C	
спец. Вес жидкости мин.	SK661 0,85 кг/дм³	SK662 0,70 кг/дм³
Материал		
Поплавок	1.4571	
Стояк	1.4571	
Фланец	Оцинкованная сталь	
Труба визуального контроля	PC	
Модель	**15-AM**	**25-AM**
Подключение	Фланец	Фланец
Фланец DIN 2656	DN15	DN25
ØD	95	115
Øk	65	85
Ød	14	14
b	16	18
ØA	45	68
h	12	14
S для поплавка SK661	205	205
S для поплавка SK662	390	390
Вес при L1=500 мм	прибл. 9,5 кг	прибл. 10,5 кг
Вес при L1+100 мм	прибл. 0,4 кг	прибл. 0,4 кг

Другие модели по запросу

Опции

Постоянное измерение уровня наполнения BLT или переключающие контакты см. ниже

Комплектующие

Номер артикля:	**Описание:**
2251000	Уплотнение фланца 45/22x2 мм (DN15)
2252000	Уплотнение фланца 68/27x2 мм (DN25)
2271999	Крепежные винты 8 x M12x65
9008070	Шаровая задвижка сталь DN15 PN16/40
9008002	Шаровая задвижка сталь DN25 PN16/40
9008071	Шаровая задвижка нержавеющая сталь DN15 PN16/40
9008004	Шаровая задвижка нержавеющая сталь DN25 PN16/40

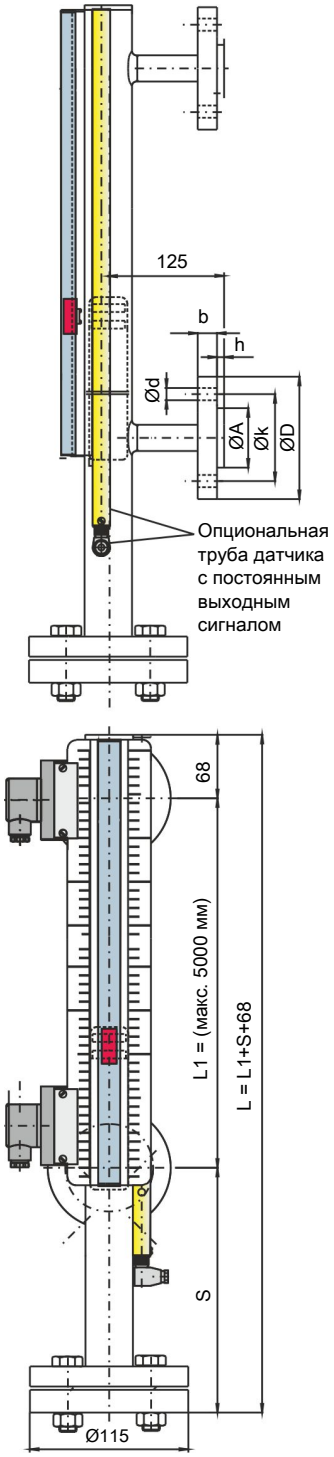

Указания по директиве по напорному оборудованию:

Реле уровня разработаны, изготовлены и проверены в соответствии с Директивой по напорному оборудованию 2014/68/EC согласно нормам AD-2000.
Фактически достигаемая категория реле уровня указана на типовой табличке.
Объемное обеспечение качества осуществляется согласно модулю H.

Типовой код NS 25

Типовой код

NS 25/-XX-XX-XX/-XX

Типовое обозначение

Модель

15-AM Фланец DN 15
25-AM Фланец DN 25

Опция постоянное измерение уровня наполнения BLT (макс. 4650 мм)

LD5 IO-Link 5 мм разрешение
LD10 IO-Link 10 мм разрешение
LA5 аналог 4...20 мА 5 мм разрешение
LA10 аналог 4...20 мА 10 мм разрешение
отпадает, если в ней нет необходимости

Тип поплавка

SK661 спец. Вес жидкости мин. 0,85 кг/дм³
SK662 спец. Вес жидкости мин. 0,70 кг/дм³

Длина

L1 = мм

Пример заказа:

Вам необходимо:	Реле уровня для наружного монтажа, рабочее давление макс. 25 бар, с фланцевым подключением DN25, спец. Вес жидкости 0,89 кг/дм³, расстояние между штуцерами L1 = 1500 мм, постоянный выход уровня, разрешение 10 мм, с сигналом 4...20 мА и 2 переключающими контактами
Вы заказываете	NS 25/25-AM-LA10-SK661 / 1500 2 x Арт. номер 28 89 999 контакт MKS - 1/W

Контакты для NS ..-AM

Схема подключений (Положение контакта при пустом резервуаре)

Монтаж слева **Монтаж справа**

Тип	**MKS-1/K (-60)**
Функция	Размыкающий контакт/ замыкающий контакт
Напряжение макс.	230 В AC/DC
Переключающий ток макс.	1 A
Нагрузка контактов макс.	50 ВА
Штекерное соединение	M3 (DIN EN 175301-803) 3 рол. + PE
Тип защиты	IP 65
Арт. номер	28 88 999

Тип	**MKS-2/K**
Функция	2x размыкающий контакт/ замыкающий контакт
Напряжение макс.	230 В AC/DC
Переключающий ток макс.	1 A
Нагрузка контактов макс.	50 ВА
Штекерное соединение	S6 (DIN EN 175291-804) 6 рол. + PE
Тип защиты	IP 65
Арт. номер	28 91 999

Тип	**MKS-1/K (-60)**
Функция	Переключающий контакт
Напряжение макс.	230 В AC/DC
Переключающий ток макс.	1 A
Нагрузка контактов макс.	50 ВА
Штекерное соединение	M3 (DIN EN 175301-803) 3 пол. + PE
Тип защиты	IP 65
Арт. номер	28 89 999

Тип	**MKS-1/W-L 24V (-60)**
Функция	Переключающий контакт со светодиодом
Напряжение макс.	24 В AC/DC
Переключающий ток макс.	1 A
Нагрузка контактов макс.	25 ВА
Штекерное соединение	S6 (DIN EN 175291-804) 6 пол. + PE
Тип защиты	IP 65
Арт. номер	28 90 999

Другие контакты по запросу

Для использования в окружениях с сильными сотрясениями и вибрациями мы рекомендуем применять контакты MKS-1/K и MKS-2K.

Модели с окончанием -60 предназначены для типа переключателя NS 3/20 AM и оснащены крепежным трубным зажимом для монтажа на трубе реле уровня.

При монтаже трубы датчика BLT с постоянным выходным сигналом монтаж контактов возможен только с левой стороны.

MKS 1/K, MKS 1/W

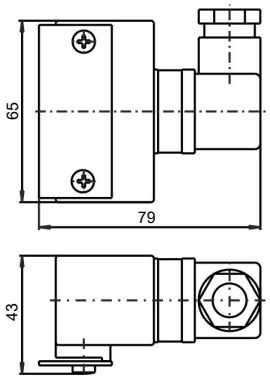

MKS 2/K

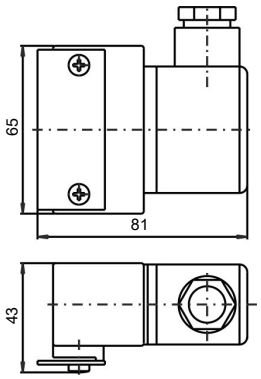

MKS 1/W-L24V

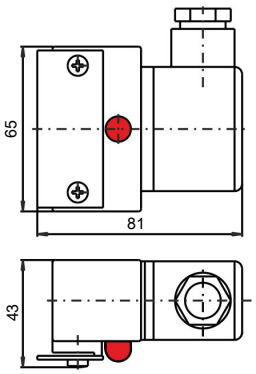

Технические данные BLT

LD-5(10)-1D1S-/VAR с интерфейсом IO-Link

LA-5(10)-1A-/VAR с выходом 4-20 мА

	1D1S	1A
Материал трубы датчика:	Никелированная латунь	
Температура окружающей среды:	от -20 °C до +70 °C	
Длины:	варьируемые до макс. 4650 мм	
Входная величина		
Сенсорный элемент:	Герконовая цепь 5 или 10 мм разрешение	
Отклонение:	± 1 % FS	
Рабочее напряжение (UB)	18 - 30 В DC	10 - 30 В DC
Диапазон измерений:	от 0 до 100 %	4-20 мА > 0-100 %
Выход:	IO-Link	4-20 мА
IO-Link	**Rev. 1.1**	-
Скорость передачи данных:	COM3 (230,4k)	-
SIO Mode:	Да	-
Мин. Продолжительность цикла:	10 мс	-
Макс. Нагрузка	-	(UB-8V)/0,02 A

Размеры

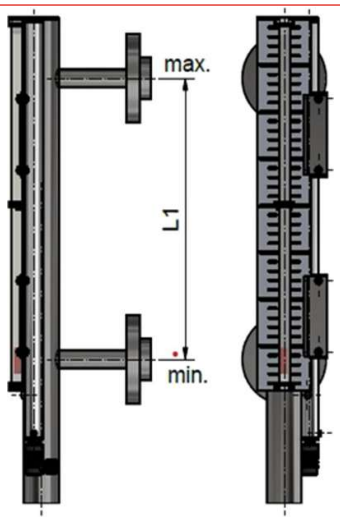

Стандартная схема подключений BLT

Штекерное соединение	**M12 (гнездо)**	**M12 (гнездо)**
Количество полюсов	4 пол.	4 пол.
DIN EN 61076-2-101	30 В DC	30 В DC
Тип защиты с прикрученной кабельной розеткой IP67	IP67	IP67
Модель	1D1S	1A
Схема подключений	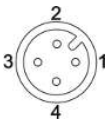	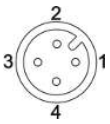
	1D1S (IO-Link)	**1A (4-20 мА)**
1	+24 В DC	+24 В DC
2	S2 (PNP макс. 200 мА)	OUT 4-20 мА
3	GND	GND
4	C/Q (IO-Link)	nc