Анализ газов

Фильтр тонкой очистки AGF-PV-30

Даже если загрязняющие частицы были удалены на месте забора посредством эффективной фильтрации частиц в зонде отбора газа, в длинных или разветвленных линиях анализируемого газа сохраняется риск вторичного загрязнения. Поэтому зачастую на входе анализируемого газа в систему анализа газа, а также перед чувствительными компонентами системы устанавливаются дополнительные фильтры. Корпуса фильтров должны быть изготовлены из устойчивых к коррозии, неабсорбционных материалов, а также отличаться простой установкой и легким техническим обслуживанием. Кроме того, они должны быть оснащены различными фильтрующими элементами.

Серия AGF-PV-30 оснащена корпусом из PVDF и стекла и снабжается уникальным быстродействующим разъемом Bühler Unique. Головка фильтра оснащена дополнительным подключением для установки датчика влажности. В зависимости от применения предлагаются разные материалы фильтра.

- Уникальный быстродействующий разъем Bühler-Unique
- Материал корпуса фильтра: PVDF, стекло
- Различные фильтрующие элементы
- Почти без мертвых зон
- Байпасное подключение для датчика влажности
- Применяется в **блоке** подтотовки с типовым испытанием DNV-GL и LR
- Подтвержденное соблюдение требований согласно **MARPOL MEPC.259(68)** IMO
- Специальная модель для использования в окружении с сильной вибрацией

Bühler Technologies GmbH, Harkortstr. 29, D-40880 Ratingen
Тел. +49 (0) 21 02 / 49 89-0, Факс: +49 (0) 21 02 / 49 89-20
Эл. почта: analyse@buehler-technologies.com
Интернет: www.buehler-technologies.com

Размеры

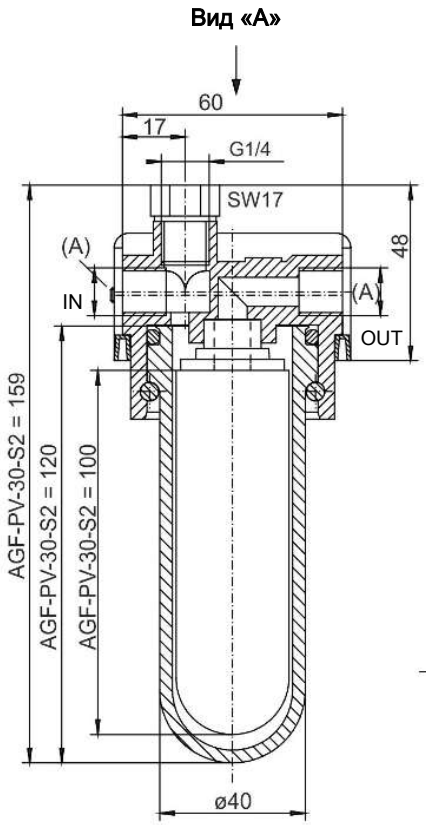

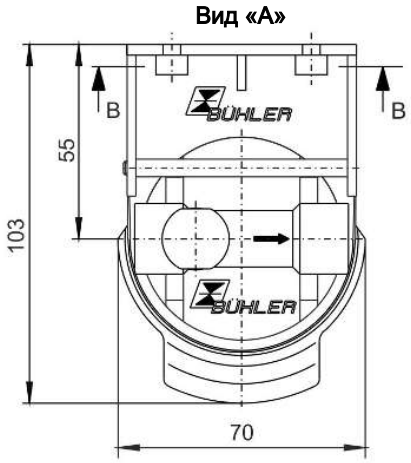

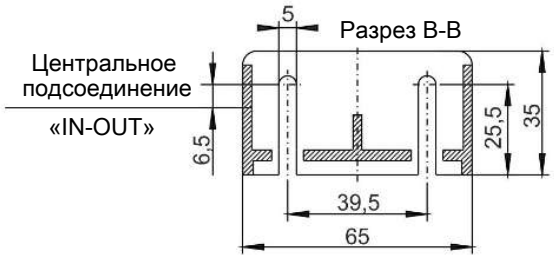

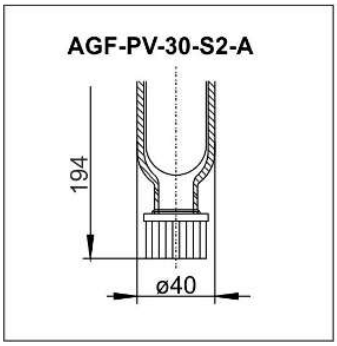

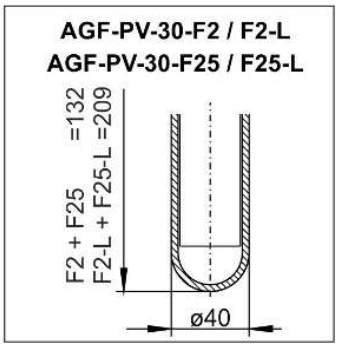

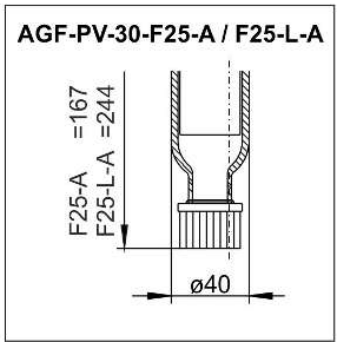

Эксплуатация во взрывоопасной среде (дополнительные указания):

Фильтр отвечает основным требованиям безопасности Директивы ЕС 2014/34/EU и допущен к использованию в зонах Категории 2G, Класс взрывоопасности IIB. Фильтр не снабжен маркировкой, поскольку он не имеет собственного источника возгорания и таким образом не подпадает под действие Директивы ЕС 2014/34/EU.

Через фильтр можно пропускать горючие газы, класс взрывоопасности IIB или IIC, которые при нормальном режиме работе иногда могут быть взрывоопасными.

Обязательно учитывать указания в соответствующем руководстве по эксплуатации!

Диапазон температуры окружения при использовании во взрывоопасных зонах: -5 °C ≤ T_{amb} ≤ 60 °C.

Технические данные

Фильтр тонкой очистки AGF-PV-30

Материал - головка фильтра	PVDF
Материал - стакан фильтра	Стекло
Материал - уплотнение	Витон
Резьба (A)	G1/4 или NPT 1/4“ (см. указания для заказа)
Рабочее давление макс.	4 бар
Рабочая температура макс.	100 °C
Механическая нагрузка	Испытано согласно DNV-GL CG0339 класс вибрации A (0,7g) 2 Гц-13,2 Гц амплитуда ± 1,0 мм 13,2 Гц -100 Гц 0,7g ускорение

Указания для заказа

Фильтр*

AGF-PV- AGF-PV-I	30-S2 30-S2-I	30-S2-A 30-S2-A-I	30-F2 30-F2-I	30-F2-A 30-F2-A-I	30-F2-L 30-F2-L-I	30-F25 30-F25-I	30-F25-A 30-F25-A-I	30-F25-L 30-F25-L-I	30-F25-L-A 30-F25-L-A-I	30-AKF 30-AKF-I
Тонкость фильтрации	2 µм	2 µм	2 µм	2 µм	2 µм	25 µм	25 µм	25 µм	25 µм	1 µm
Арт. номер (G1/4)	4150099	4150199	41502999	4151999	4150799	4150299	4150399	4150499	4150599	4153099
Арт. номер (NPT 1/4“)	4150099 I	4150199I	41502999I	4151999I	4150799I	4150299I	4150399I	4150499I	4150599I	4153099I
Элемент	S2	S2	F2	F2	F2-L	F25	F25	F25-L	F25-L	AKF
Объем мертвой зоны	57 мл	69 мл	57 мл	57 мл	108 мл	57 мл	63 мл	108 мл	117 мл	45 мл
Вес прибл.	0,28 кг	0,29 кг	0,24 кг	0,29 кг	0,29 кг	0,23 кг	0,24 кг	0,29 кг	0,30 кг	0,23 кг

* в объем поставки входит один фильтрующий элемент.

Фильтрующие элементы

Арт.-№	Тип	Материал	Тонкость фильтрации	Поверхность фильтра	Единица упаковки	Взрывоопасная зона применения
41 01 00 10	S2	Стекловолокно	2 µм	80 см²	5 шт.	IIC
41 01 00 2	S2	Стекловолокно	2 µм	80 см²	25 шт.	IIC
41 03 00 50	F2	PTFE	2 µм	60 см²	5 шт.	IIB
41 02 00 50	F2-L	PTFE	2 µм	125 cm²	2 шт.	IIB
41 02 01 30	F25	PTFE	25 µм	60 см²	5 шт.	IIB
41 01 01 20	F25-L	PTFE	25 µм	125 cm²	2 шт.	IIB
41 010 130	AKF	Активированный уголь	1 µm	45 см²	1 шт.	не может использоваться во взрывоопасных зонах