Фильтр тонкой очистки AGF-T-30

Даже если загрязняющие частицы были удалены на месте забора посредством эффективной фильтрации частиц в зонде отбора газа, в длинных или разветвленных линиях анализируемого газа сохраняется риск вторичного загрязнения. Поэтому зачастую на входе анализируемого газа в систему анализа газа, а также перед чувствительными компонентами системы устанавливаются дополнительные фильтры. Корпуса фильтров должны быть изготовлены из устойчивых к коррозии, неабсорбционных материалов, а также отличаться простой установкой и легким техническим обслуживанием. Кроме того, они должны быть оснащены различными фильтрующими элементами.

Серия AGF-T- 30 оснащена корпусом из PTFE и стекла. Головка фильтра оснащена дополнительным подключением для установки датчика влажности. В зависимости от применения предлагаются разные материалы фильтра.

- Головка корпуса полностью из PTFE
- Высочайшая химическая стойкость, для использования в высоко-агрессивных средах.
- Тонкость фильтрации 2 µm либо 25 µm со спеченным PTFE элементом
- Отсутствует абсорбация следов газов
- Малое время реагирования благодаря малому объему мертвой зоны
- Регулируемое настенное крепление

Bühler Technologies GmbH, Harkortstr. 29, D-40880 Ratingen
Тел. +49 (0) 21 02 / 49 89-0, Факс: +49 (0) 21 02 / 49 89-20
Эл. почта: analyse@buehler-technologies.com
Интернет: www.buehler-technologies.com

Размеры

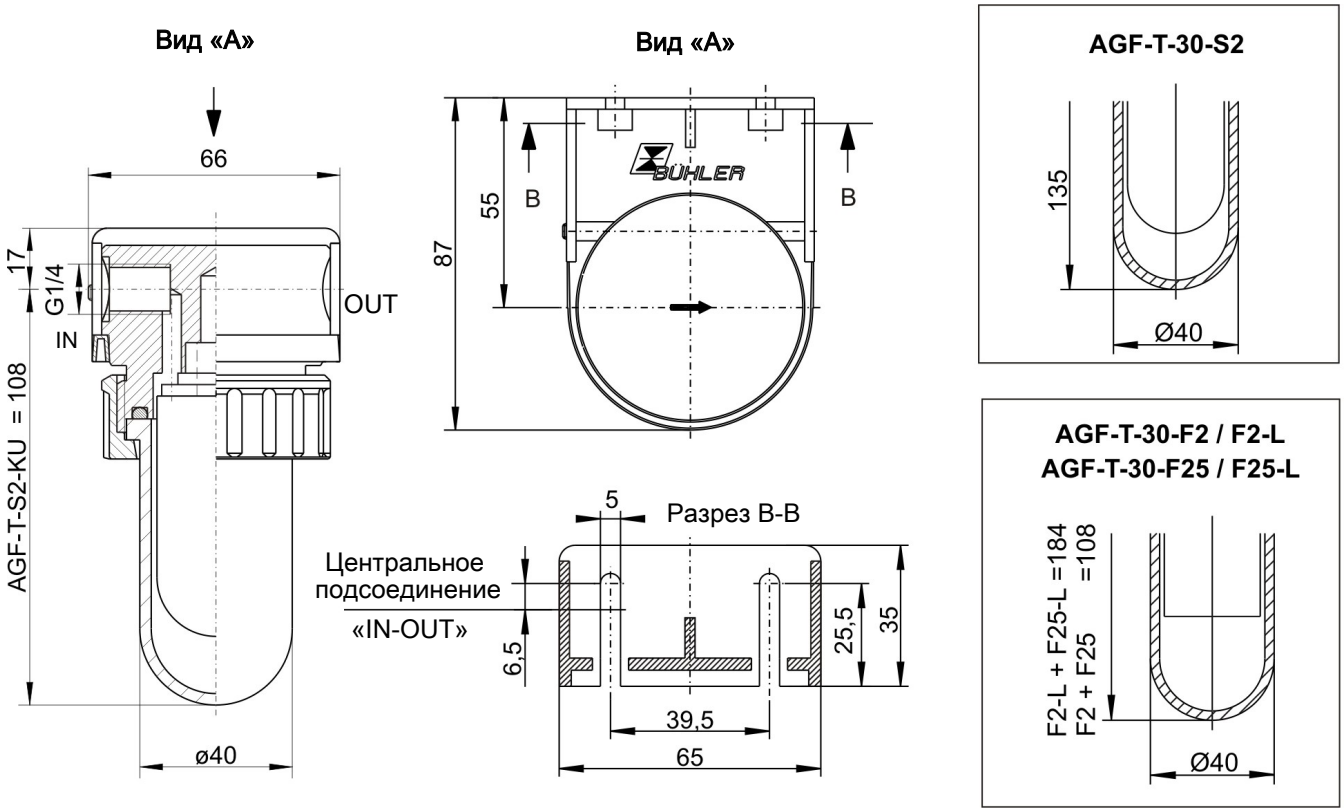

Эксплуатация во взрывоопасной среде (дополнительные указания):

Фильтр отвечает основным требованиям безопасности Директивы ЕС 2014/34/EU и допущен к использованию в зонах Категории 2G, Класс взрывоопасности IIB. Фильтр не снабжен маркировкой, поскольку он не имеет собственного источника возгорания и таким образом не подпадает под действие Директивы ЕС 2014/34/EU.

Через фильтр можно пропускать горючие газы, класс взрывоопасности IIB или IIC, которые при нормальном режиме работе иногда могут быть взрывоопасными.

Обязательно учитывать указания в соответствующем руководстве по эксплуатации!

Диапазон температуры окружения при использовании во взрывоопасных зонах: -5 °C ≤ T_{amb} ≤ 60 °C.

Технические данные

Фильтр тонкой очистки AGF-T-30	
Материал - головка фильтра	PTFE
Материал - стакан фильтра	Стекло
Материал - уплотнение	Витон, с покрытием из PTFE
Рабочее давление макс.	4 бар
Рабочая температура макс.	100 °C

Указания для заказа

Фильтр*

AGF-T-	30-S2	30-S2-KU	30-F2	30-F2-L	30-F25	30-F25-L
Тонкость фильтрации	2 µм	2 µм	2 µм	2 µм	25 µм	25 µм
Арт. номер	4151399	4151499	4151799	4151099	4151199	4151299
Элемент	S2	S2KU	F2	F2-L	F25	F25-L
Объем мертвой зоны	57 мл	50 мл	57 мл	108 мл	57 мл	108 мл
Вес прибл.	0,41 кг	0,35 кг	0,35 кг	0,43 кг	0,35 кг	0,43 кг

* в объем поставки входит один фильтрующий элемент.

Фильтрующие элементы

Арт.-№	Тип	Фильтрующий элемент	Материал	Тонкость фильтрации	Поверхность фильтра	Единица упаковки	Взрывоопасная зона применения
41 01 00 10	S2	Гильза	Стекловолокно	2 µм	80 см²	5 шт.	IIC
41 01 00 2	S2	Гильза	Стекловолокно	2 µм	80 см²	25 шт.	IIC
41 01 01 40	S2-KU	Гильза	Стекловолокно	2 µм	61 см²	5 шт.	IIC
41 01 01 50	S2-KU	Гильза	Стекловолокно	2 µм	61 см²	25 шт.	IIC
41 03 00 50	F2	PTFE спеченный	PTFE	2 µм	60 см²	5 шт.	IIB
41 02 01 30	F25	PTFE спеченный	PTFE	25 µм	60 см²	5 шт.	IIB
41 02 00 50	F2-L	PTFE спеченный	PTFE	2 µм	125 см²	2 шт.	IIB
41 01 01 20	F25-L	PTFE спеченный	PTFE	25 µм	125 см²	2 шт.	IIB