Зонд для отбора газа ECO

Традиционная конструкция зонда для отбора газа в целом соответствует директивам VDI/VDE 3516 редакции 1978 года. Благодаря достигнутому техническому прогрессу, особенно в сфере фильтрации пыли, сегодня мы располагаем техническими решениями, значительно превосходящими традиционные модели. В частности при применений в области низких температур с пылевыми нагрузками от средних до высоких при использовании новых зондов можно серьезно сократить расходы на техническое обслуживание фильтров. В то же время большое значение уделялось простой компактной конструкции, что позволило сократить расходы на приобретение и установку. Центральным элементом зонда ECO является корпус, на котором установлен необходимый для обратной промывки фильтрующего элемента магнитный клапан, а также запасной сосуд для сжатого воздуха, позволяющий повысить эффективность обратной промывки. Фильтрующий элемент находится непосредственно в процессе и может состоять из спеченой нержавеющей стали или текстиля. Собирающаяся на фильтрующем элементе пыль при обратной промывке вдувается обратно в процесс.

- Компактный монтажный размер
- Эффективная очистка
- Различные материалы фильтра
- Грязь остается в процессе
- Длительный интервал технического обслуживания
- Простая установка

Bühler Technologies GmbH, Harkortstr. 29, D-40880 Ratingen
Тел. +49 (0) 21 02 / 49 89-0, Факс: +49 (0) 21 02 / 49 89-20
Эл. почта: analyse@buehler-technologies.com
Интернет: www.buehler-technologies.com

Схема работы

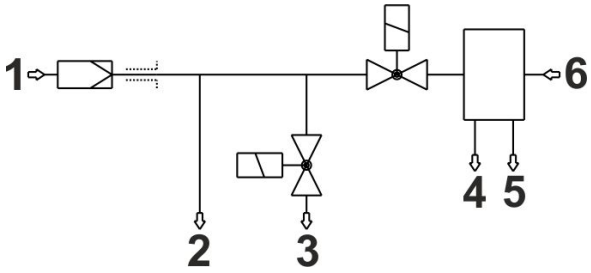

1= заборная труба (комплектующие)
2= подключение NPT 1/4" (напр. калибровочный газ)
3= анализируемый газ выкл. NPT 1/4"
4= подключение G1/4 (напр. манометр)
5= конденсат выкл. G1/4
6= подключение сжатого воздуха G1/4

Технические данные

Технические данные зонда для отбора газа	
Фланец:	1.4571
Головка:	1.4571
Температура входа газа:	макс. 120 °C
Температура окружающей среды:	от -20 °C до +60 °C
Магнитный клапан:	VA/ Витон/ EPDM 24 V DC
Вес без фильтрующего элемента	прибл. 9,3 кг
Запасной контейнер:	1.4571
Объем запасного контейнера:	2 л
макс. рабочее давление запасного контейнера:	5 бар

Опции

Основной прибор может эксплуатироваться только при установке соответствующих для данного применения комплектующих. Подробную информацию см. в техническом паспорте комплектующих № 461099.

Указания для заказа

Арт. номер	Описание	Материал
46 22 290	Зонды для забора газа ECO	
46 22 2007	Заборная труба 10, макс. 135 °C	Полиэстер / 1.4571
46 22 2015	Заборная труба 11, макс. 260 °C	PTFE / 1.4571
46 22 2303	Заборная труба 03, макс. 600 °C	1.4571
46 22 20071	Шланг запасного фильтра	Полиэстер
46 22 20072	Шланг запасного фильтра	PTFE

Размеры

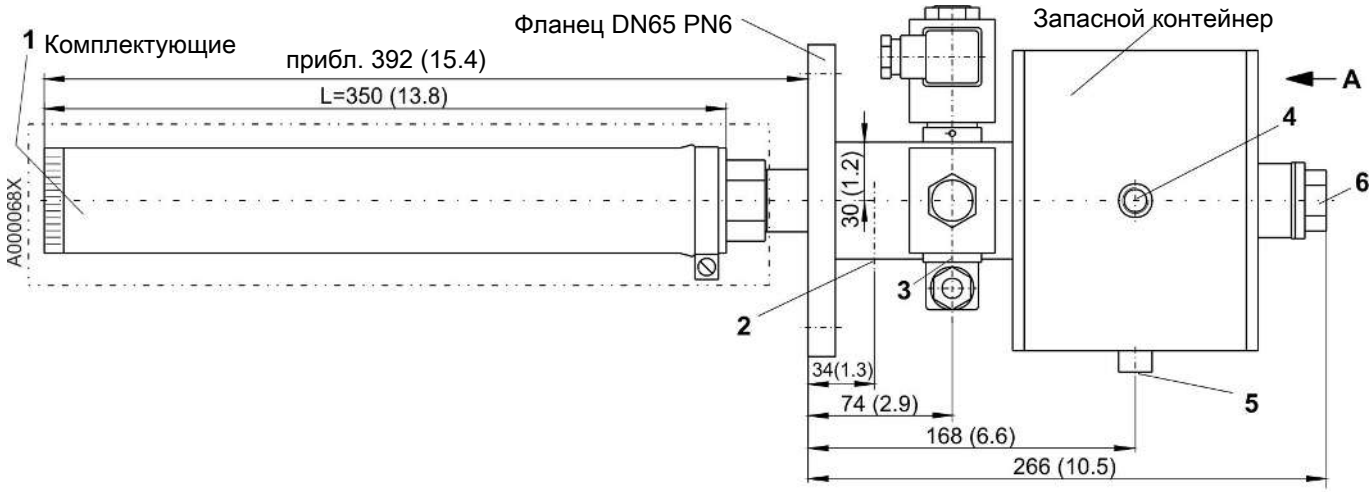

1= заборная труба (комплектующие)

2= подключение NPT 1/4" (напр. калибровочный газ)

3= анализируемый газ выкл. NPT 1/4"

4= подключение G1/4 (напр. манометр)

5= конденсат выкл. G1/4

6= подключение сжатого воздуха G1/4
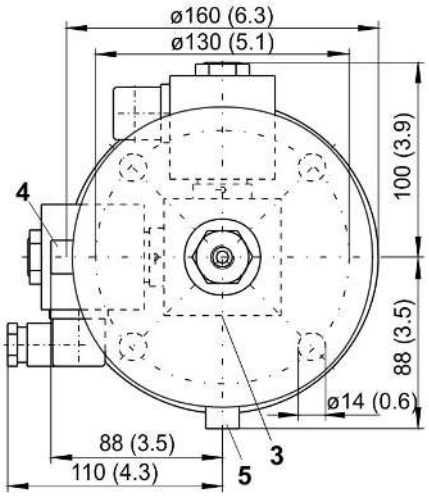
Вид A