Зонд для отбора газа GAS 222.11

Анализ газа является ключевым критерием для надежного и эффективного контроля рабочих процессов, защиты окружающей среды и обеспечения качества в различных областях применения. Решающее значение для воспроизводимости и точности результатов экстрактивного анализа газа играет оснащение мест забора анализируемого газа.

Состав анализируемого газа определяет индивидуальные требования к емкости фильтра, устойчивости к коррозии и функциональному оснащению зонда.

Снижение производственных расходов является еще одним важным критерием при выборе оборудования, если забор газа осуществляется в тяжело доступных местах установки. Эффективная возможность обратной промывки фильтра частиц и малые затраты на обслуживание являются отличительными характеристиками зондов серии GAS.

Необогреваемый зонд с запорным клапаном и/или входным фильтром.

Простое снятие фильтрующего элемента путем поворота ручки на 90°

Для пылевых нагрузок до 2 г/м³, неконденсируемые газы. В комбинации с входным фильтром до 10 г/м³ и больше

Настоящий зонд может использоваться во взрывоопасных зонах

Bühler Technologies GmbH, Harkortstr. 29, D-40880 Ratingen
Тел. +49 (0) 21 02 / 49 89-0, Факс: +49 (0) 21 02 / 49 89-20
Эл. почта: analyse@buehler-technologies.com
Интернет: www.buehler-technologies.com

Схема потока

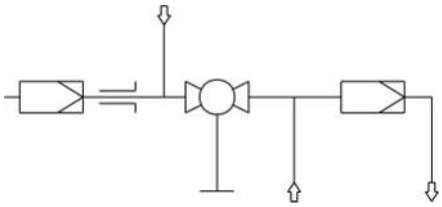

Технические данные

Технические данные зонда для отбора газа		
Рабочая температура зонда:	макс. 200 °C	
Температура окружающей среды без комплектующих:	от -20 °C до +80 °C	
Температура окружающей среды с комплектующими:	**Компоненты**	**Диапазон температуры окружающей среды:**
	Пневматический клапан:	-10 °C < T_{amb} < +55 °C
	Пневматический привод:	-20 °C < T_{amb} < +80 °C
	Концевой выключатель:	-20 °C < T_{amb} < +100 °C
	Магнитный клапан для пневматического привода:	-10 °C < T_{amb} < +55 °C
Температура среды (обратная промывка):	**Компоненты**	**Диапазон температуры среды**
	Пневматический клапан:	от -10 °C до +80 °C
	Магнитный клапан для пневматического привода:	от -10 °C до +100 °C
Макс. рабочее давление:	6 бар	
Материалы, контактирующие со средой Фланец: Корпус датчика: Шаровый кран: Уплотнение:	 Нержавеющая сталь 1.4571 Нержавеющая сталь 1.4571 Нержавеющая сталь 1.4408/1.4462/ПТФЭ Нержавеющая сталь 1.4404/Графит/и см. фильтр	

Указания для заказа

Конфигурация Вашего прибора закодирована в артикульном номере. Используйте для этого следующий типовой ключ:

4622211	0	9	9	0	0	X	0	0	X	X	X	X	X	X	Характеристика продукта
															Фланец / Допуск
															DIN DN65 PN6
															Напряжение зонда
															отсутствует
															Подключение калибровочного газа
						0									Без подключения калибровочного газа
						1									6 мм
						2									6 мм с возвратным клапаном
						3									1/4"
						4									1/4“ с возвратным клапаном
															Подключение обогреваемой удлинительной линии
															Нет
															Встроеный контроллер температуры для обогреваемого удлинения
															Нет
															Обратная промывка с воздушным сосудом [1]
															Обогрев воздушного сосуда
									1						Да
									9						Нет
															Встроенное управление обратной промывкой
										9					Нет
															Пневматический клапан / данные напряжения клапанов
											0				Ручной
											1				115 В
											2				230 В
											3				24 В
											9				Отсутствует (без опции обратной промывки)
															Пневматический привод для шаровой задвижки
												0			Ручной
												1			Моностабильный без давления открытый
												2			Моностабильный без давления закрытый
												3			Бистабильный
															Концевой выключатель для пневматического привода
													1		Да
													9		Нет
															Управляющий клапан для пневматического привода
														3	3/2-ходовой клапан
														5	5/2-ходовой клапан
														9	Без управляющего клапана

[1] Для горючих газов обратная промывка возможна только с инертным газом. Для взрывоопасных газов обратная промывка зонда не допускается!

Опции

Основной прибор может эксплуатироваться только при установке соответствующих для данного применения комплектующих. Подробную информацию см. в техническом паспорте комплектующих № 461099.

Общее описание Вы найдете в технической характеристике "Зонд для отбора газа GAS 222” 461000.

Размеры

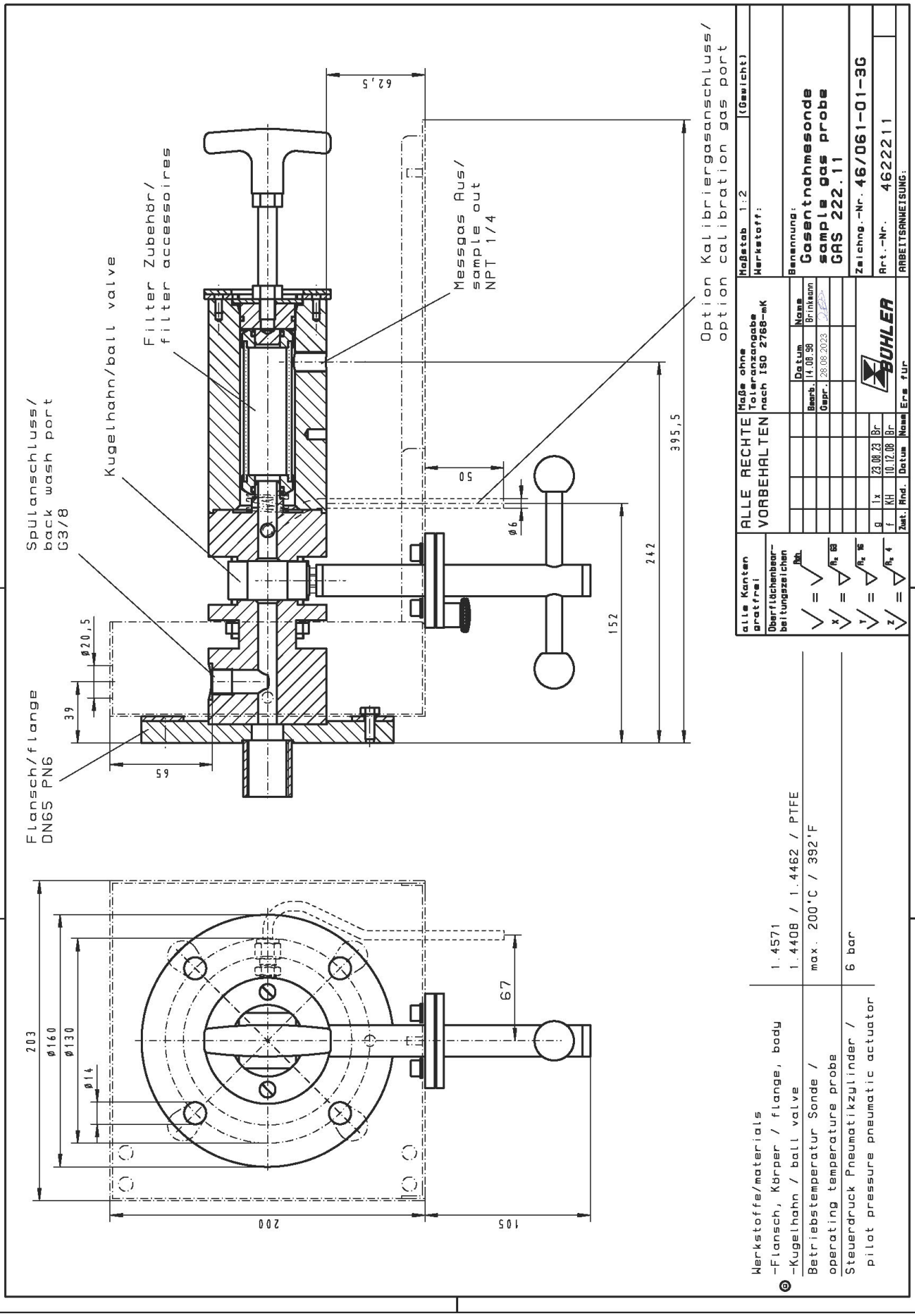
Spülanschluss/
back wash port
G3/8
Kugelhahn/ball valve
Filter Zubehör/
filter accessoires
Messgas Aus/
sample out
NPT 1/4
Option Kalibriergasanschluss/
option calibration gas port
Flansch/flange
DN65 PN6
62,5
50
ø6
395,5
242
152
ø20,5
39
65
203
ø160
ø130
ø14
67
200
105
alle Kanten gratfrei
Oberflächenbearbeitungszeichen
ALLE RECHTE VORBEHALTEN
Maße ohne Toleranzangabe nach ISO 2768-mK
Maßstab 1:2
(Gewicht)
Werkstoff:
Benennung:
Gasentnahmesonde
sample gas probe
GAS 222.11
Zeichng.-Nr. 46/061-01-3G
Art.-Nr. 4622211
ARBEITSANWEISUNG:
Datum
Name
Bearb. 14.08.98 Brinkmann
Gepr. 28.08.2023
BÜHLER
Werkstoffe/materials
-Flansch, Körper / flange, body 1.4571
-Kugelhahn / ball valve 1.4408 / 1.4462 / PTFE
Betriebstemperatur Sonde / operating temperature probe max. 200°C / 392°F
Steuerdruck Pneumatikzylinder / pilot pressure pneumatic actuator 6 bar