Зонд для отбора газа GAS 222.31

Анализ газа является ключевым критерием для надежного и эффективного контроля рабочих процессов, защиты окружающей среды и обеспечения качества в различных областях применения. Решающее значение для воспроизводимости и точности результатов экстрактивного анализа газа играет оснащение мест забора анализируемого газа.

Состав анализируемого газа определяет индивидуальные требования к емкости фильтра, устойчивости к коррозии и функциональному оснащению зонда.

Снижение производственных расходов является еще одним важным критерием при выборе оборудования, если забор газа осуществляется в тяжело доступных местах установки. Эффективная возможность обратной промывки фильтра частиц и малые затраты на обслуживание являются отличительными характеристиками зондов серии GAS.

- Обогреваемый зонд с запорным клапаном, входным фильтром и защитным противопогодным кожухом.
- Полностью изолированные корпус зонда и зона резьбовых соединений для отапливаемой линии анализируемого газа.
- Электронный температурный регулятор до 200 °C с сигналом повышенной/пониженной температуры и дисплеем
- Для пылевых нагрузок до 200 г/м³
- Настоящий зонд не может использоваться во взрывоопасных зонах

Bühler Technologies GmbH, Harkortstr. 29, D-40880 Ratingen
Тел. +49 (0) 21 02 / 49 89-0, Факс: +49 (0) 21 02 / 49 89-20
Эл. почта: analyse@buehler-technologies.com
Интернет: www.buehler-technologies.com

Схема потока

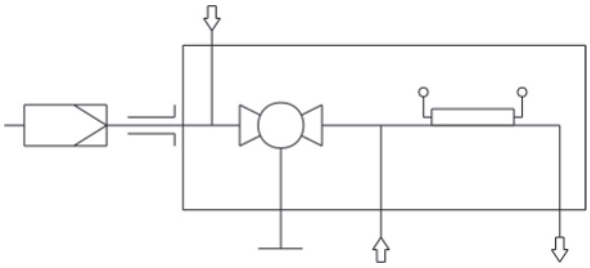

Технические данные

Технические данные зонда для отбора газа		
Рабочая температура зонда:	макс. 200 °C	
Температура окружающей среды без комплектующих:	от -20 °C до +80 °C	
Температура окружающей среды с комплектующими:	**Компоненты**	**Диапазон температуры окружающей среды:**
	Пневматический клапан:	-10 °C < T_{amb} < +55 °C
	Пневматический привод:	-20 °C < T_{amb} < +80 °C
	Концевой выключатель:	-20 °C < T_{amb} < +100 °C
	Магнитный клапан для пневматического привода:	-10 °C < T_{amb} < +55 °C
Температура среды (обратная промывка):	**Компоненты**	**Диапазон температуры среды**
	Пневматический клапан:	от -10 °C до +80 °C
	Магнитный клапан для пневматического привода:	от -10 °C до +100 °C
Диапазон настроек регулятора:	от +50 °C до +200 °C	
Сигнал о недопустимом понижении/повышении температуры:	Настройка сигнала ±5.....30 K от заданного значения, заводская настройка на 15 K, Переключающий ток макс. 1 A	
Электрические данные:	230 В, 2,0 A, 50/60 Гц 115 В, 3,8 A, 50/60 Гц	
Тип защиты:	IP54	
Макс. рабочее давление:	6 бар	
Материалы, контактирующие со средой Фланец: Корпус датчика: Шаровый кран: Уплотнение:	 Нержавеющая сталь 1.4571 Нержавеющая сталь 1.4571 Нержавеющая сталь 1.4408/1.4462/ПТФЭ Нержавеющая сталь 1.4404/Графит/и см. фильтр	

Указания для заказа

Конфигурация Вашего прибора закодирована в артикульном номере. Используйте для этого следующий типовой ключ:

4622231	0	9	9	0	X	X	X	X	X	X	X	X	X	X	Характеристика продукта
															Фланец / Допуск
				0											DIN DN65 PN6
															Напряжение зонда
					1										115 В
					2										230 В
															Подключение калибровочного газа
						0									Без подключения калибровочного газа
						1									6 мм
						2									6 мм с возвратным клапаном
						3									1/4"
						4									1/4“ с возвратным клапаном
															Подключение обогреваемой удлинительной линии
							0								Нет
							1								Да
															Интегрированный контроллер температуры [1]
								0							Нет
								1							Да
															Обратная промывка с воздушным сосудом [2]
															Обогрев воздушного сосуда
									1						Да
									9						Нет
															Встроенное управление обратной промывкой [1]
										1					Внутренний контроллер
										9					Нет
															Пневматический клапан / данные напряжения клапанов
											0				Ручной
											1				115 В
											2				230 В
											3				24 В
											9				Отсутствует (без опции обратной промывки)
															Пневматический привод для шаровой задвижки
												0			Ручной
												1			Моностабильный без давления открытый
												2			Моностабильный без давления закрытый
												3			Бистабильный
															Концевой выключатель для пневматического привода
													1		Да
													9		Нет
															Управляющий клапан для пневматического привода
														3	3/2-ходовой клапан
														5	5/2-ходовой клапан
														9	Без управляющего клапана

[1] В электронику может быть встроен температурный контроллер для обогреваемой удлинительной линии или управление обратной промывкой

[2] Для горючих газов обратная промывка допускается только с инертным газом. Для взрывоопасных газов обратная промывка зонда не допускается!

Опции

Основной прибор может эксплуатироваться только при установке соответствующих для данного применения комплектующих. Подробную информацию см. в техническом паспорте комплектующих № 461099.

Общее описание Вы найдете в технической характеристике "Зонд для отбора газа GAS 222” 461000.

Размеры

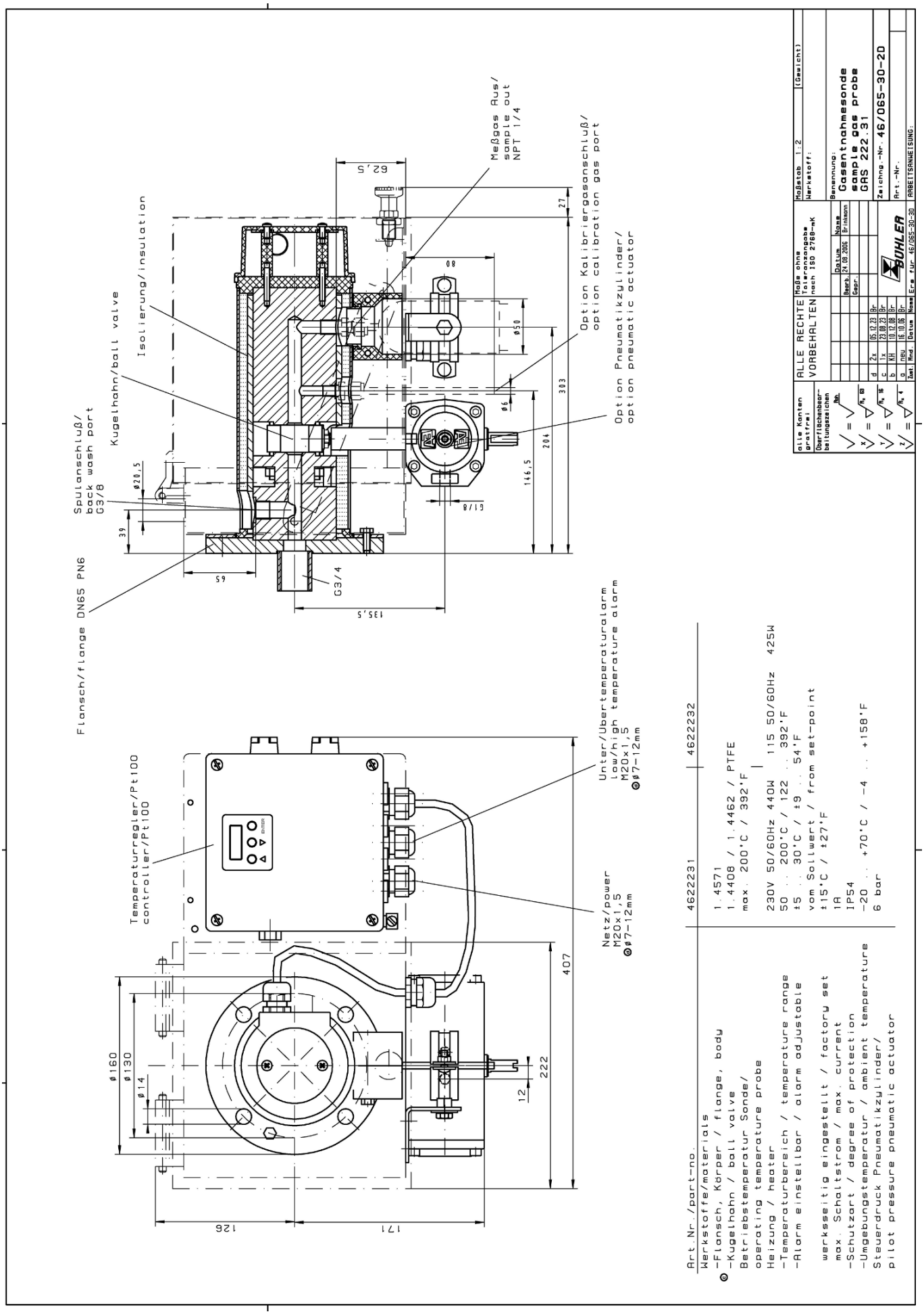
Meßgas Aus/
sample out
NPT 1/4
Isolierung/insulation
Kugelhahn/ball valve
Spulanschluß/
back wash port
G3/8
Flansch/flange DN65 PN6
Option Kalibriergasanschluß/
option calibration gas port
Option Pneumatikzylinder/
option pneumatic actuator
Temperaturregler/Pt100
controller/Pt100
Unter/Übertemperaturalarm
low/high temperature alarm
M20x1,5
Netz/power
M20x1,5
Art.Nr./part-no.
4622231
4622232
Werkstoffe/materials
-Flansch, Körper / flange, body
-Kugelhahn / ball valve
Betriebstemperatur Sonde/
operating temperature probe
Heizung / heater
-Temperaturbereich / temperature range
-Alarm einstellbar / alarm adjustable
werksseitig eingestellt / factory set
max. Schaltstrom / max. current
-Schutzart / degree of protection
-Umgebungstemperatur / ambient temperature
Steuerdruck Pneumatikzylinder/
pilot pressure pneumatic actuator
1.4571
1.4408 / 1.4462 / PTFE
max. 200°C / 392°F
230V 50/60Hz 440W 115 50/60Hz 425W
50 .. 200°C / 122 .. 392°F
±5 .. 30°C / ±9 .. 54°F
vom Sollwert / from set-point
±15°C / ±27°F
1A
IP54
-20 .. +70°C / -4 .. +158°F
6 bar
Maßstab 1:2
(Gewicht)
Werkstoff:
Benennung:
Gasentnahmesonde
sample gas probe
GAS 222.31
Zeichng.-Nr. 46/065-30-2D
Art.-Nr.
ARBEITSANWEISUNG:
ALLE RECHTE VORBEHALTEN
Maße ohne Toleranzangabe nach ISO 2768-mK
alle Kanten gratfrei
Oberflächenbearbeitungszeichen
Datum
Name
Bearb. 24.08.2006 Brinkmann
Geprüft.
BÜHLER