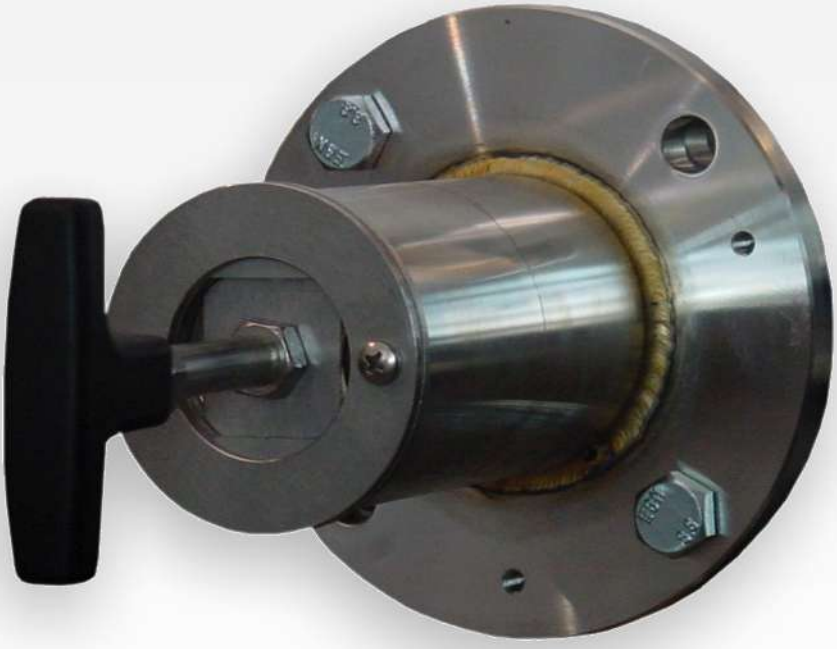

Зонд для отбора газа GAS 222.35-U

Анализ газа является ключевым критерием для надежного и эффективного контроля рабочих процессов, защиты окружающей среды и обеспечения качества в различных областях применения. Решающее значение для воспроизводимости и точности результатов экстрактивного анализа газа играет оснащение мест забора анализируемого газа.

Состав анализируемого газа определяет индивидуальные требования к емкости фильтра, устойчивости к коррозии и функциональному оснащению зонда.

Снижение производственных расходов является еще одним важным критерием при выборе оборудования, если забор газа осуществляется в тяжело доступных местах установки. Эффективная возможность обратной промывки фильтра частиц и малые затраты на обслуживание являются отличительными характеристиками зондов серии GAS.

- Необогреваемый зонд с входным фильтром
- Простое снятие фильтрующего элемента путем поворота ручки на 90°
- Для пылевых нагрузок до 200 г/м³, неконденсируемые газы.
- Настоящий зонд может использоваться во взрывоопасных зонах

Bühler Technologies GmbH, Harkortstr. 29, D-40880 Ratingen
Тел. +49 (0) 21 02 / 49 89-0, Факс: +49 (0) 21 02 / 49 89-20
Эл. почта: analyse@buehler-technologies.com
Интернет: www.buehler-technologies.com

Схема потока

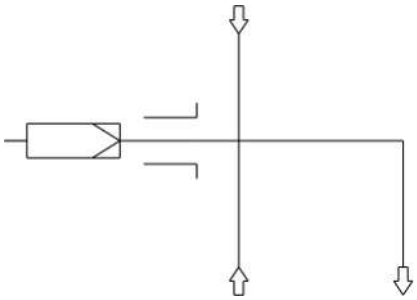

Технические данные

Технические данные зонда для отбора газа		
Рабочая температура:	макс. 200 °C	
Температура окружающей среды без комплектующих:	от -20 °C до +80 °C	
Температура окружающей среды для комплектующих:	**Компоненты**	**Диапазон температуры окружающей среды:**
	Пневматический клапан:	-10 °C < T_{amb} < +55 °C
Температура среды (обратная промывка)	**Компоненты**	**Диапазон температуры среды**
	Пневматический клапан:	от -10 °C до +80 °C
Макс. рабочее давление:	6 бар	
Контактирующие со средой детали:	Фланец: 1.4571 Уплотнения: Графит/1.4404 и см. фильтр	

Указания для заказа

Конфигурация Вашего прибора закодирована в артикульном номере. Используйте для этого следующий типовой ключ:

4622235	0	9	9	0	0	X	0	0	X	X	X	X	X	X	Характеристика продукта
															Фланец / Допуск
															DIN DN65 PN6
															Напряжение зонда
															отсутствует
															Подключение калибровочного газа
						0									Без подключения калибровочного газа
						1									6 мм
						2									6 мм с возвратным клапаном
						3									1/4"
						4									1/4“ с возвратным клапаном
															Подключение обогреваемой удлинительной линии
															Нет
															Встроеный контроллер температуры для обогреваемого удлинения
															Нет
															Обратная промывка с воздушным сосудом [1]
															Крепление для воздушного сосуда
															Обогрев воздушного сосуда
									1						Да
									9						Нет
															Встроенное управление обратной промывкой
										9					Нет
															Пневматический клапан / данные напряжения клапанов
											0				Ручной
											1				115 В
											2				230 В
											3				24 В
											9				Отсутствует (без опции обратной промывки)
															Пневматический привод для шаровой задвижки
												9			Отсутствует
															Концевой выключатель для пневматического привода
													9		Нет
															Управляющий клапан для пневматического привода
														9	Без управляющего клапана

[1] Для горючих газов обратная промывка допускается только с инертным газом. Для взрывоопасных газов обратная промывка зонда не допускается!

Опции

Основной прибор может эксплуатироваться только при установке соответствующих для данного применения комплектующих. Подробную информацию см. в техническом паспорте комплектующих № 461099.

Общее описание Вы найдете в технической характеристике "Зонд для отбора газа GAS 222” 461000.

Размеры

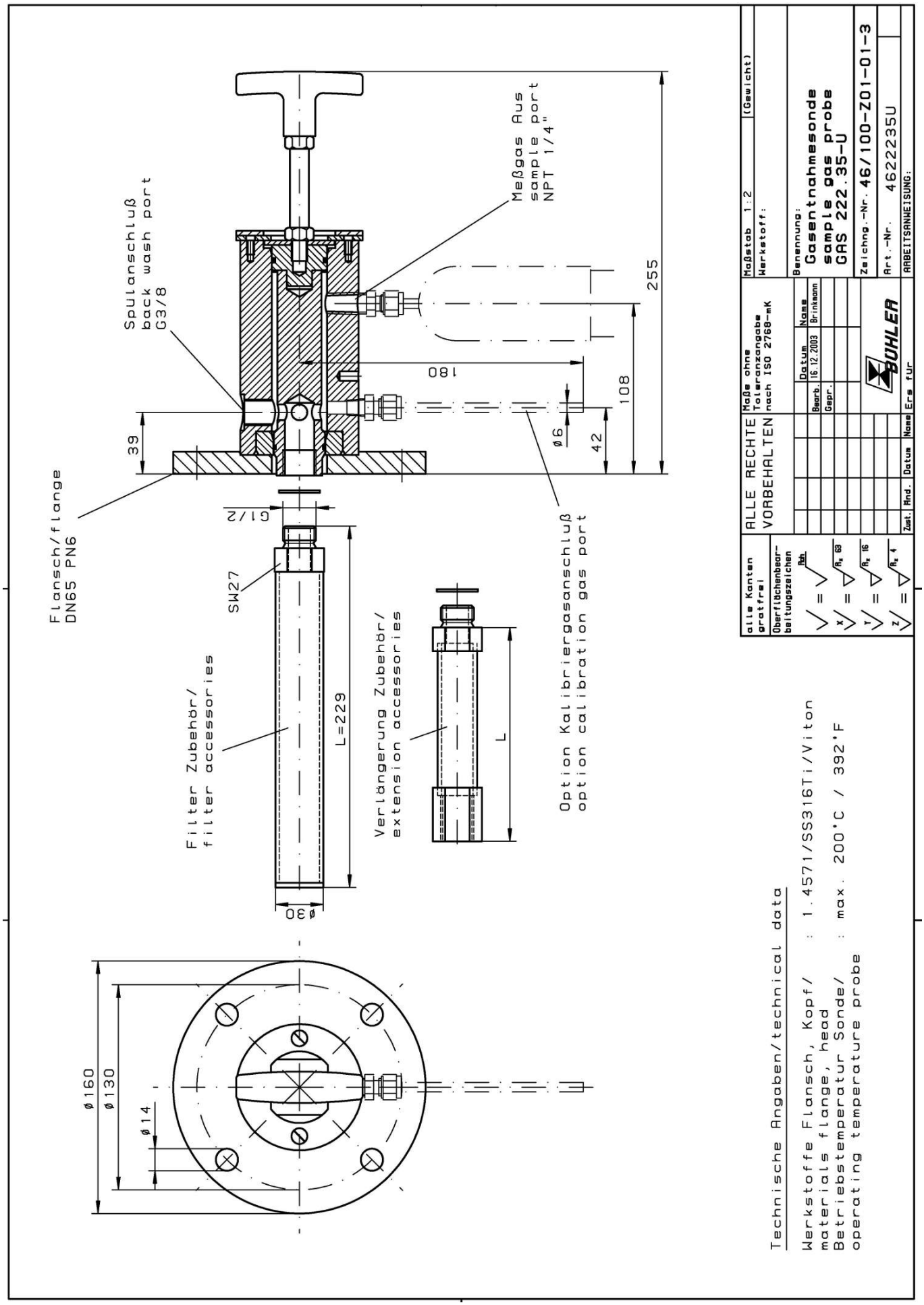
Spulanschluß
back wash port
G3/8
Meßgas Aus
sample port
NPT 1/4"
255
180
108
39
42
ø6
Flansch/flange
DN65 PN6
G1/2
SW27
L=229
ø30
Filter Zubehör/
filter accessories
Verlängerung Zubehör/
extension accessories
L
Option Kalibriergasanschluß
option calibration gas port
ø160
ø130
ø14
Technische Angaben/technical data
Werkstoffe Flansch, Kopf/ materials flange, head : 1.4571/SS316Ti/Viton
Betriebstemperatur Sonde/ operating temperature probe : max. 200°C / 392°F
alle Kanten gratfrei
Oberflächenbearbeitungszeichen
ALLE RECHTE VORBEHALTEN
Maße ohne Toleranzangabe nach ISO 2768-mK
Maßstab 1:2
(Gewicht)
Werkstoff:
Benennung:
Gasentnahmesonde
sample gas probe
GAS 222.35-U
Zeichng.-Nr. 46/100-Z01-01-3
Art.-Nr. 4622235U
ARBEITSANWEISUNG:
BÜHLER