Seccionador amplificador para SM-6, SM-6-V

Para la conexión del interruptor de valores límite al caudalímetro dispone de diferentes amplificadores de conmutación de aislamiento.

Estos únicamente deben instalarse en entornos no explosivos y ofrecen una amplia gama de funciones de protección y supervisión adicionales.

- Montaje en rieles de 35 mm según DIN EN 60715
- Entradas de seguridad intrínseca
- Permiso ATEX, FM, UL, CSA, IECEx

Bühler Technologies GmbH, Harkortstr. 29, D-40880 Ratingen
Tel. +49 (0) 21 02 / 49 89-0, Fax: +49 (0) 21 02 / 49 89-20
E-Mail: analyse@buehler-technologies.com
Internet: www.buehler-technologies.com

Descripción

Modelo KFD/KFA: Amplificador de conmutación de aislamiento de un solo canal para circuito de control de seguridad intrínseca con una salida de señal (inversor), un LED por cada supervisión de funcionamiento de voltaje y salida de alarma.

Modelo KCD: Amplificador de un solo canal en carcasa de terminales compacta con indicador de estado de conmutación LED.

Dimensiones del interruptor de valores límite

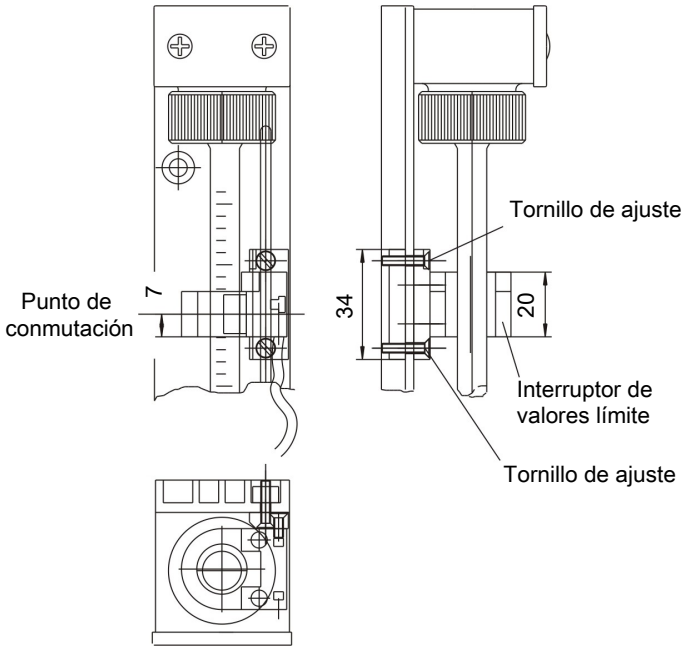

Características técnicas del interruptor de valores límite

Interruptor de valores límite	Ø10	Ø15
Tipo de protección:	IP 67	IP 67
Temperatura ambiental:	entre -20° C y +100° C	entre -20° C y +70° C
Material de carcasa:	PBT	PBT
Funcionamiento:	biestable	biestable
Longitud de cable:	2 m	2 m
Permiso:	PTB 99 ATEX 2128X Ex II 2 G Ex ia II C T6...T1 Gb	PTB 99 ATEX 2128X Ex II 2 G Ex ia II C T6...T1 Gb

Características técnicas del amplificador de conmutación de aislamiento

Amplificador de conmutación de aislamiento	KFD2-SR2-Ex 1.W	KFA5-SR2-Ex 1.W	KFA6-SR2-Ex 1.W	KCD2-E2L
Tensión de alimentación:	20 - 30 V CC	103,5 - 126 V CA 45 - 65 Hz	207 - 253 V CA 45 - 65 Hz	10 - 30 V CC
Seguridad intrínseca según:	EN 60079-11	EN 60079-11	EN 60079-11	no
Supervisión de conductos:	sí	sí	sí	sí
Permisos: *(FM, UL, CSA, IECEx según manual de instrucciones)*	**PTB 00 ATEX 2080** Ex II(1)G [Ex ia Ga] IIC	**PTB 00 ATEX 2081** Ex II(1)G [Ex ia Ga] IIC	**PTB 00 ATEX 2081** Ex II(1)G [Ex ia Ga] IIC	
Salida (sin seguridad intrínseca):	Inversor	Inversor	Inversor	Contacto de trabajo Transistor PNP
Salida de corriente de conmutación:	230 V CA, 2 A cos φ > 0,7 40 V CC, 2 A carga resistiva	230 V CA, 2 A cos φ > 0,7 40 V CC, 2 A carga resistiva	230 V CA, 2 A cos φ > 0,7 40 V CC, 2 A carga resistiva	200 mA CC
Temperatura ambiental:	-20° C ... +60° C	-20° C ... +60° C	-20° C ... +60° C	-25° C ... +70° C
Tipo de protección:	IP 20	IP 20	IP 20	IP 20
Medidas:	20x119x115 mm (AnxAlxP)	20x119x115 mm (AnxAlxP)	20x119x115 mm (AnxAlxP)	20x63x44 mm (AnxAlxP)

Material de desgaste y accesorios

N.º de artículo	Denominación
91 000 700 04	Amplificador de conmutación de aislamiento, KFD2-SR2-Ex 1.W, 24 V CC
91 000 700 05	Amplificador de conmutación de aislamiento, KFA5-SR2-Ex 1.W, 115 V CA
91 000 700 06	Amplificador de conmutación de aislamiento, KFA6-SR2-Ex 1.W, 230 V CA
91 000 700 07	Amplificador de conmutación de aislamiento, KCD2-E2L, 24 V CC
49 490 21	Interruptor de valores límite con soporte Ø10
49 490 19	Interruptor de valores límite con soporte Ø15