Filtro de depuración fina AGF-PV-30

Incluso si ya se ha eliminado la contaminación particular en el punto de extracción mediante una eficaz filtración de partículas en la sonda de extracción de gas, en los conductos de gas de medición largos o ramificados seguirá existiendo el riesgo de una contaminación secundaria. Por ello suelen instalarse filtros adicionales en la entrada del gas de medición del sistema de análisis y delante de los componentes del sistema sensibles. Las carcasas de filtro deben estar compuestas por materiales resistentes a la corrosión y no absorbentes y también deben ser fáciles de instalar y de mantener. Además, deberá disponer de diversos elementos de filtro.

La línea AGF-PV-30 dispone de una carcasa de PVDF y vidrio y además cuenta con el sistema de cierre rápido Unique de Bühler. El cabezal de filtro cuenta con una conexión adicional para la instalación de un sensor de humedad. Dispone de diversos materiales de filtro según las necesidades de aplicación.

- Cierre rápido Unique de Bühler
- Material de la carcasa de filtro: PVDF, vidrio
- Distintos elementos de filtro
- Volumen muerto bajo
- Conexión de derivación para sensor de humedad
- Aplicado en **unidad de producción** en conformidad con DNV-GL y LR
- Cumplimiento de los requisitos probado **conforme a MARPOL MEPC.259(68)** de la OMI
- Diseño especial para su uso en entornos expuestos a vibraciones

Bühler Technologies GmbH, Harkortstr. 29, D-40880 Ratingen
Tel. +49 (0) 21 02 / 49 89-0, Fax: +49 (0) 21 02 / 49 89-20
E-Mail: analyse@buehler-technologies.com
Internet: www.buehler-technologies.com

Dimensiones

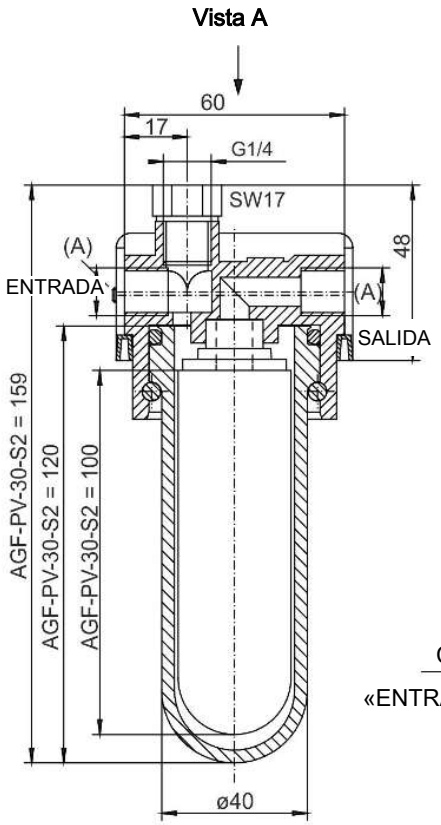

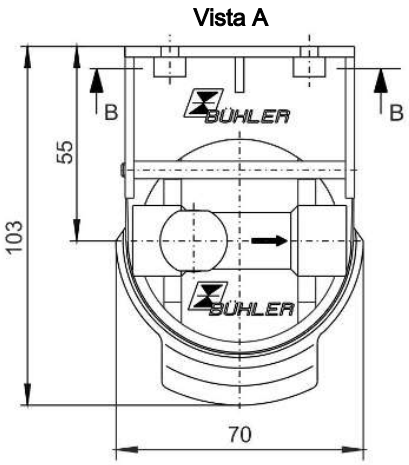

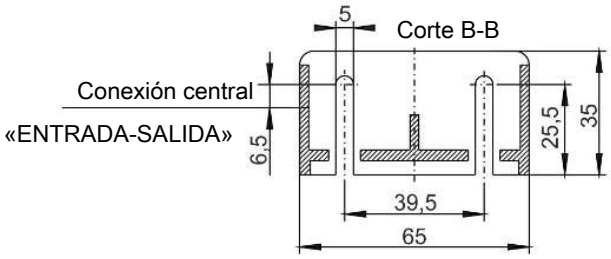

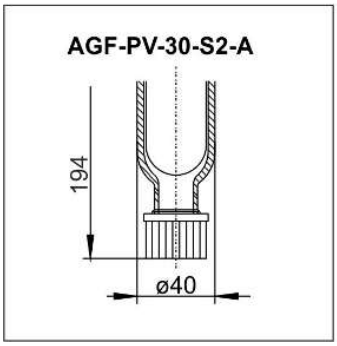

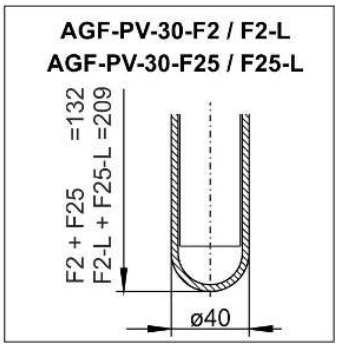

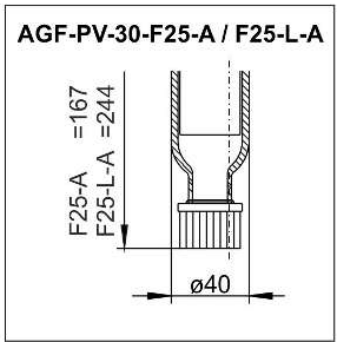

Instalación en zonas con peligro de explosión (indicaciones adicionales):

El filtro cumple con los requisitos básicos de seguridad de la normativa 2014/34/EU y es adecuado para el uso en zonas de categoría 2G y clase de explosión IIB. El filtro no lleva ningún marcado, ya que no dispone de fuente de ignición propia por lo que no está incluido en el ámbito de aplicación de la normativa 2014/34/EU.

A través del filtro no deben conducirse gases inflamables de la clase de explosión IIB o IIC, que en un funcionamiento normal pueden resultar explosivos.

¡Imprescindible respetar las indicaciones incluidas en el manual de instrucciones correspondiente!

Margen de la temperatura ambiente en caso de utilización en zonas Ex: -5° C ≤ T_{amb} ≤ 60° C.

Características técnicas

Filtro fino AGF-PV-30	
Material – Cabezal de filtro	PVDF
Material – Cilindro de filtro	Vidrio
Material - Junta	Viton
Roscas (A)	G1/4 o NPT 1/4“ (ver indicaciones de pedido)
Presión de funcionamiento máx.	4 bar
Temperatura de funcionamiento máx.	100 °C
Carga mecánica	Probado conforme a DNV-GL CG0339 clase de vibración A (0,7g) 2 Hz-13,2 Hz amplitud ± 1,0 mm 13,2 Hz -100 Hz 0,7g de aceleración

Instrucciones de pedidos

Filtro*

AGF-PV- AGF-PV-I	30-S2 30-S2-I	30-S2-A 30-S2-A-I	30-F2 30-F2-I	30-F2-A 30-F2-A-I	30-F2-L 30-F2-L-I	30-F25 30-F25-I	30-F25-A 30-F25-A-I	30-F25-L 30-F25-L-I	30-F25-L-A 30-F25-L-A-I	30-AKF 30-AKF-I
Precisión de filtrado	2 µm	2 µm	2 µm	2 µm	2 µm	25 µm	25 µm	25 µm	25 µm	1 µm
N.º art. (G1/4)	4150099	4150199	41502999	4151999	4150799	4150299	4150399	4150499	4150599	4153099
N.º art. (NPT 1/4“)	4150099I	4150199I	41502999I	4151999I	4150799I	4150299I	4150399I	4150499I	4150599I	4153099I
Elemento	S2	S2	F2	F2	F2-L	F25	F25	F25-L	F25-L	AKF
Volumen muerto	57 ml	69 ml	57 ml	57 ml	108 ml	57 ml	63 ml	108 ml	117 ml	45 ml
Peso aprox.	0,28 kg	0,29 kg	0,24 kg	0,29 kg	0,29 kg	0,23 kg	0,24 kg	0,29 kg	0,30 kg	0,23 kg

* El volumen de suministro incluye un elemento de filtro.

Elementos de filtro

N.º art.:	Modelo	Material	Precisión de filtrado	Superficie de filtro	Unidad de embalaje	Zona de aplicación Ex
41 01 00 10	S2	Fibra de vidrio	2 µm	80 cm²	5 piezas	IIC
41 01 00 2	S2	Fibra de vidrio	2 µm	80 cm²	25 piezas	IIC
41 03 00 50	F2	PTFE	2 µm	60 cm²	5 piezas	IIB
41 02 00 50	F2-L	PTFE	2 µm	125 cm²	2 piezas	IIB
41 02 01 30	F25	PTFE	25 µm	60 cm²	5 piezas	IIB
41 01 01 20	F25-L	PTFE	25 µm	125 cm²	2 piezas	IIB
41 010 130	AKF	Carbón activado	1 µm	45 cm²	1 pieza	no apto para su uso en zonas Ex