Filtro de depuración fina AGF-T-30

Incluso si ya se ha eliminado la contaminación particular en el punto de extracción mediante una eficaz filtración de partículas en la sonda de extracción de gas, en los conductos de gas de medición largos o ramificados seguirá existiendo el riesgo de una contaminación secundaria. Por ello suelen instalarse filtros adicionales en la entrada del gas de medición del sistema de análisis y delante de los componentes del sistema sensibles. Las carcasas de filtro deben estar compuestas por materiales resistentes a la corrosión y no absorbentes y también deben ser fáciles de instalar y de mantener. Además, deberá disponer de diversos elementos de filtro.

La línea AGF-T- 30 cuenta con una carcasa de PTFE y vidrio. El cabezal de filtro cuenta con una conexión adicional para la instalación de un sensor de humedad. Dispone de diversos materiales de filtro según las necesidades de aplicación.

- Cabezal de carcasa totalmente de PTFE
- Elevada resistencia química, para aplicación en medios altamente agresivos
- Precisión de filtrado de 2 µm o 25 µm con elementos de PTFE sinterizado
- Sin absorción de gases de efecto invernadero
- Tiempo de respuesta reducido en los sistemas gracias al bajo volumen muerto
- Diversos sistemas de fijación en pared

Bühler Technologies GmbH, Harkortstr. 29, D-40880 Ratingen
Tel. +49 (0) 21 02 / 49 89-0, Fax: +49 (0) 21 02 / 49 89-20
E-Mail: analyse@buehler-technologies.com
Internet: www.buehler-technologies.com

Dimensiones

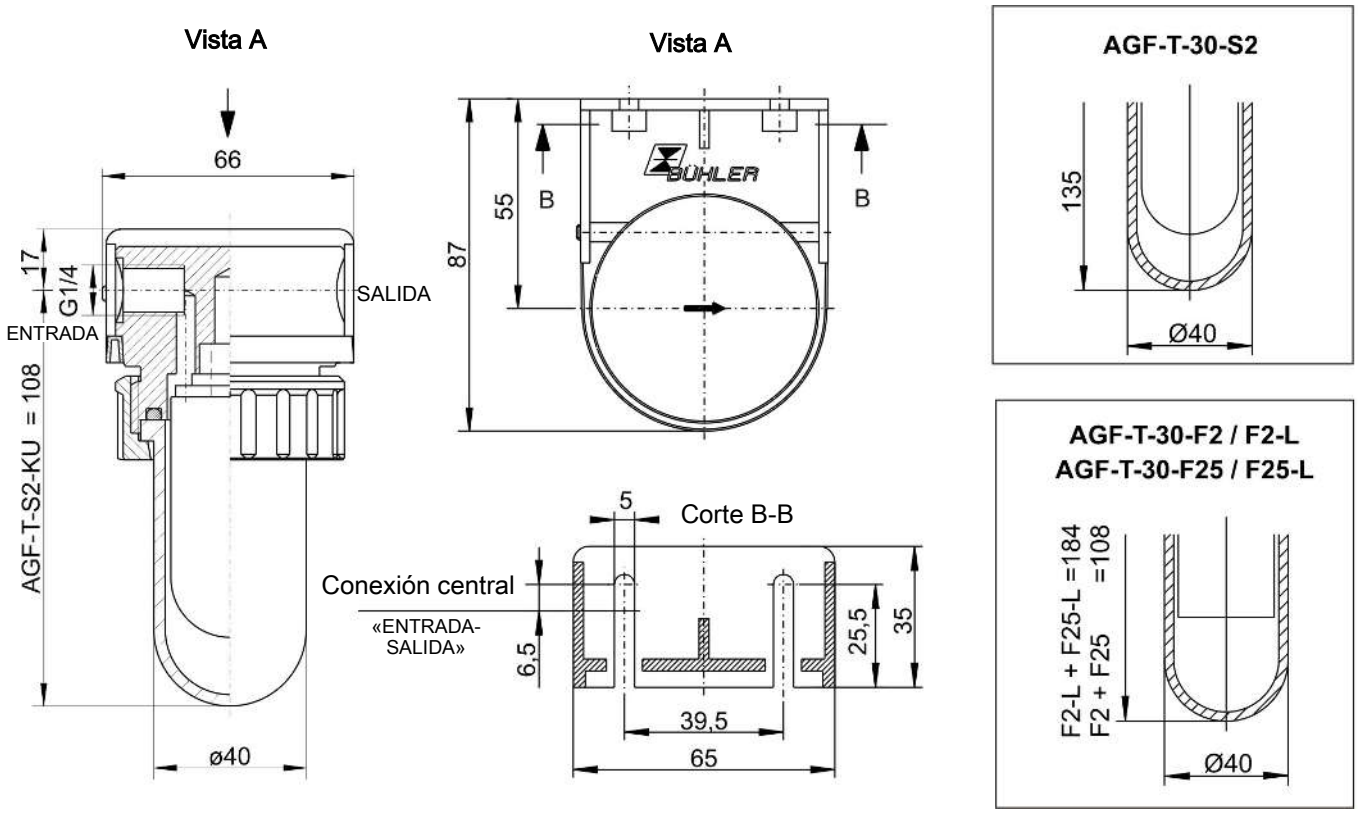

Instalación en zonas con peligro de explosión (indicaciones adicionales):

El filtro cumple con los requisitos básicos de seguridad de la normativa 2014/34/EU y es adecuado para el uso en zonas de categoría 2G y clase de explosión IIB. El filtro no lleva ningún marcado, ya que no dispone de fuente de ignición propia por lo que no está incluido en el ámbito de aplicación de la normativa 2014/34/EU.

A través del filtro no deben conducirse gases inflamables de la clase de explosión IIB o IIC, que en un funcionamiento normal pueden resultar explosivos.

¡Imprescindible respetar las indicaciones incluidas en el manual de instrucciones correspondiente!

Margen de la temperatura ambiente en caso de utilización en zonas Ex: -5° C ≤ T_{amb} ≤ 60° C.

Características técnicas

Filtro fino AGF-T-30	
Material – Cabezal de filtro	PTFE
Material – Cilindro de filtro	Vidrio
Material - Junta	Viton, revestimiento PTFE
Presión de funcionamiento máx.	4 bar
Temperatura de funcionamiento máx.	100° C

Instrucciones de pedidos

Filtro*

AGF-T-	30-S2	30-S2-KU	30-F2	30-F2-L	30-F25	30-F25-L
Precisión de filtrado	2 µm	2 µm	2 µm	2 µm	25 µm	25 µm
N.º art.	4151399	4151499	4151799	4151099	4151199	4151299
Elemento	S2	S2KU	F2	F2-L	F25	F25-L
Volumen muerto	57 ml	50 ml	57 ml	108 ml	57 ml	108 ml
Peso aprox.	0,41 kg	0,35 kg	0,35 kg	0,43 kg	0,35 kg	0,43 kg

* El volumen de suministro incluye un elemento de filtro.

Elementos de filtro

N.º art.:	Modelo	Pieza de filtro	Material	Precisión de filtrado	Superficie de filtro	Unidad de embalaje	Zona de aplicación Ex
41 01 00 10	S2	Cartucho	Fibra de vidrio	2 µm	80 cm²	5 piezas	IIC
41 01 00 2	S2	Cartucho	Fibra de vidrio	2 µm	80 cm²	25 piezas	IIC
41 01 01 40	S2-KU	Cartucho	Fibra de vidrio	2 µm	61 cm²	5 piezas	IIC
41 01 01 50	S2-KU	Cartucho	Fibra de vidrio	2 µm	61 cm²	25 piezas	IIC
41 03 00 50	F2	PTFE sinterizado	PTFE	2 µm	60 cm²	5 piezas	IIB
41 02 01 30	F25	PTFE sinterizado	PTFE	25 µm	60 cm²	5 piezas	IIB
41 02 00 50	F2-L	PTFE sinterizado	PTFE	2 µm	125 cm²	2 piezas	IIB
41 01 01 20	F25-L	PTFE sinterizado	PTFE	25 µm	125 cm²	2 piezas	IIB