Frascos colectores de condensado CV-3, CV-6, CV-10

En el análisis de gas extractivo el gas de medición debe tratarse antes de que acceda a las células de medición del analizador.

Uno de estos pasos de tratamiento es la pérdida de humedad en los denominados refrigeradores.

El condensado correspondiente deben ser retirados por profesionales del interior del armario de análisis. En aplicaciones en las que no es corrosivo ni tóxico, puede conducirse a desagües o canaletas existentes. Sin embargo, al principio suele ser imprescindible almacenarlo temporalmente y eliminarlo más tarde debidamente.

Para el almacenamiento temporal en el sistema, las gamas CV-3 a CV-10 ofrecen recipientes fabricados en materiales adecuados con o sin control de llenado.

Tamaños del recipiente 3 l / 6,5 l / 10 l
Materiales químicamente robustos
Señalización del nivel máximo mediante la supervisión de llenado.
Funcionamiento con escaso mantenimiento
Manejo sencillo
Tapa extraíble
Soporte estable

Bühler Technologies GmbH, Harkortstr. 29, D-40880 Ratingen
Tel. +49 (0) 21 02 / 49 89-0, Fax: +49 (0) 21 02 / 49 89-20
E-Mail: analyse@buehler-technologies.com
Internet: www.buehler-technologies.com

Características técnicas

Características técnicas de los frascos de muestra

Material:	PVC, PVDF, PP, Viton
Temperatura del medio	máx. 60 °C
Conexiones:	G3/8 y G1/4 para la entrada del condensador y ventilación G1/4 para desagüe
Interruptor de llenado	
Tensión máx. de funcionamiento:	230 V
Corriente de conmutación máx.:	0,5 A
Carga de contacto máx.:	10 VA

Función de contacto
Flotador abajo
(recipiente vacío)
contactos K8-MS

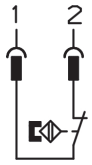

L1 ascendente contacto abierto

Dimensiones

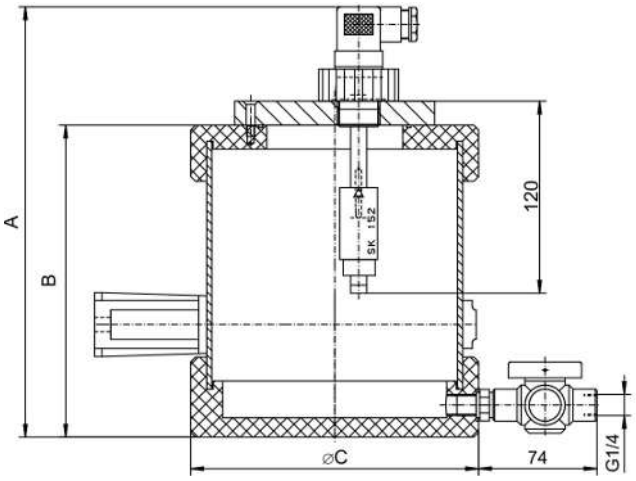

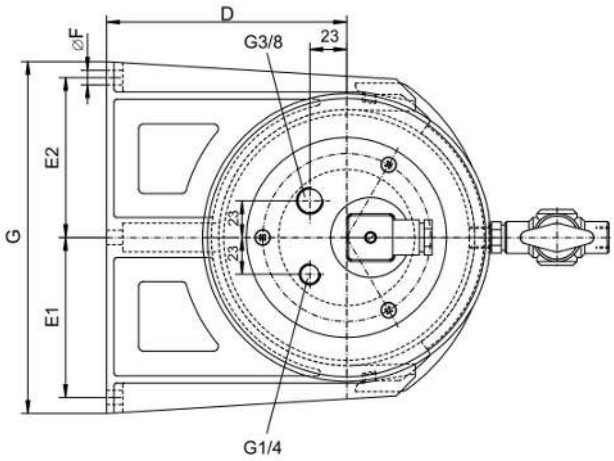

Tipo frasco de muestra del condensado	A (mm)	B (mm)	C (mm)	D (mm)	E1 (mm)	E2 (mm)	F (mm)	G (mm)
V = 3 l	269	195	Ø 180	150	100	100	3 x Ø9	220
V = 6,5 l	344	270	Ø 225	175	120	150	2 x Ø13	310
V = 10 l	454	380	Ø 225	175	120	150	2 x Ø 13	310

PELIGRO

Instalación en zonas con peligro de explosión

El activo circulante **no** se puede utilizar en zonas con peligro de explosión.

PELIGRO

Líquido de condensación tóxico y corrosivo

a) Utilice medios de protección contra líquidos de condensación tóxicos o corrosivos cuando realice cualquier trabajo.

b) Utilice el equipo de protección correspondiente

c) Preste atención a las indicaciones de seguridad nacionales.

Instrucciones de pedidos

N.º de artículo	Denominación
44 10 085	Frasco de muestra de condensado CV-3, V = 3 l sin interruptor de llenado
44 10 088	Frasco de muestra de condensado CV-3-NS, V = 3 l con interruptor de llenado
44 10 096	Frasco de muestra de condensado CV-6-NS, V = 6,5 l con interruptor de llenado
44 10 097	Frasco de muestra de condensado CV-6, V = 6,5 l sin interruptor de llenado
44 10 094	Frasco de muestra de condensado CV-10-NS, V = 10 l con interruptor de llenado
44 10 095	Frasco de muestra de condensado CV-10, V = 10 l sin interruptor de llenado
44 10 0943	Interruptor de llenado Nivotemp M-K8MS-PVDF-L120