Sonde de prélèvement de gaz GAS 222.10

L'analyse de gaz est, dans de nombreux domaines, la clé d'une maîtrise sûre et efficace des déroulements de processus, de la protection de l'environnement et de l'assurance qualité. La configuration des points de prélèvement du gaz de mesure dans l'analyse extractive du gaz a une influence déterminante sur la reproductibilité et la précision des résultats des analyses.

Les exigences se rapportant à la capacité des filtres, la résistance à la corrosion et l'équipement fonctionnel et inhérentes à la sonde de prélèvement sont déterminées à partir de la composition du gaz de mesure.

La prise en considération des frais de fonctionnement est également un critère de choix important, et pourtant les points de prélèvement se situent souvent à des endroits difficiles d'accès ou compliqués des installations. Des possibilités efficaces de rétrolavage des filtres à particule et une maintenance réduite caractérisent la série complète des sondes à gaz.

- Sonde non chauffée avec filtre de sortie pour montage en intérieur
- Extraction facile de l'élément de filtre en tournant la poignée sur 90°
- Pour des expositions aux poussières jusqu'à 2 g/m³
- Cette sonde est appropriée pour être utilisée dans les zones à risque d'explosion

Bühler Technologies GmbH, Harkortstr. 29, D-40880 Ratingen
Tel. +49 (0) 21 02 / 49 89-0, Fax: +49 (0) 21 02 / 49 89-20
E-Mail: analyse@buehler-technologies.com
Internet: www.buehler-technologies.com

Schéma de procédé

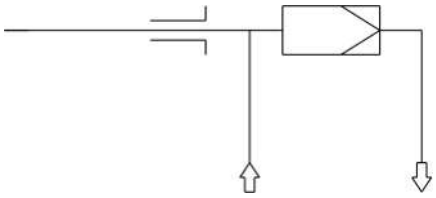

Caractéristiques techniques

Caractéristiques techniques de la sonde de prélèvement de gaz	
Température de fonctionnement :	max. 200 °C
Pression de service max. :	6 bars
Pièces en contact avec les fluides :	Bride : 1.4571 Joints : Graphite/1.4404 et voir filtre

Indications de commande

Le numéro d'article codifie la configuration de votre appareil. Utilisez à ce sujet les codifications suivantes :

4622210	0	9	9	0	0	X	0	0	9	9	9	9	9	9	Caractéristique du produit
															Bride/Autorisation
															DIN DN65 PN6
															Tension de la sonde
															aucune
															Raccordement du gaz d'étalonnage
						0									Sans raccordement du gaz d'étalonnage
						1									6 mm
						2									6 mm + clapet anti-retour
						3									1/4“
						4									1/4“ + clapet anti-retour

Options

L'appareil de base n'est opérationnel qu'après avoir ajouté les accessoires dépendants de l'application. Les informations à ce sujet sont dans la fiche technique des accessoires n° 461099.

Concernant la description générale, voir aussi la fiche technique n° 461000 sur la “sonde de prélèvement de gaz GAS 222”.

Dimensions

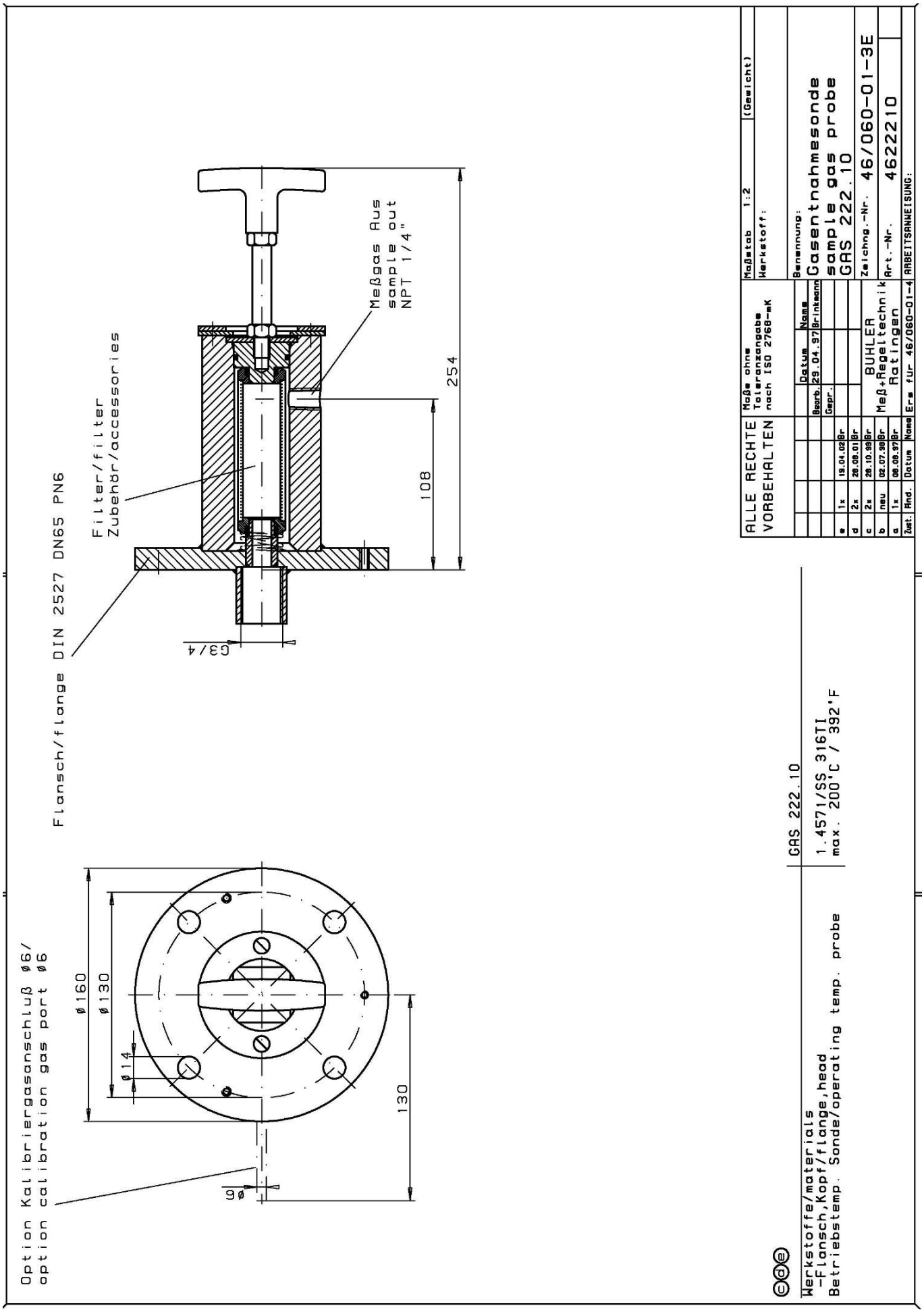
Option Kalibriergasanschluß ø6/
option calibration gas port ø6
Flansch/flange DIN 2527 DN65 PN6
Filter/filter
Zubehör/accessories
Meßgas Aus
sample out
NPT 1/4"
G3/4
ø160
ø130
ø14
ø6
130
108
254
ALLE RECHTE VORBEHALTEN
Maße ohne Toleranzangabe nach ISO 2768-mK
Maßstab 1:2
(Gewicht)
Werkstoff:
Benennung:
Gasentnahmesonde
sample gas probe
GAS 222.10
Datum
Name
Bearb. 29.04.97 Brinkmann
Gepr.
BUHLER
Meß+Regeltechnik
Ratingen
Zeichng.-Nr. 46/060-01-3E
Art.-Nr. 4622210
Zust. Änd. Datum Name
a 1x 06.06.97 Br
b neu 02.07.98 Br
c 2x 28.10.99 Br
d 2x 28.09.01 Br
e 1x 19.04.02 Br
Ers. für 46/060-01-4
ARBEITSANWEISUNG:
GAS 222.10
1.4571/SS 316Ti
max. 200°C / 392°F
Werkstoffe/materials
-Flansch,Kopf/flange,head
Betriebstemp. Sonde/operating temp. probe