Terminal de Fluidcontrol GM-GL

- Especificación Opel / GM -

Datos técnicos

Presión de servicio máx.	1 bar
Temperatura de servicio máx.	80 °C
Densidad de fluido mín.	0,8 kg/dm³

Material:

Flotador SK 610	PU duro
Tubo de conmutación	Latón
Tubo protector de chorro	Latón
Caja del filtro	PA 12
Brida	Acero galvanizado
Capacidad de filtrado	SM-L (3 µm)
ase del enchufe	M12x1 (4-pol.)
Clase de protección	IP 67 con parte superior del enchufe

Contactos de nivel 2 x K10

Función	NO
Tensión de servicio máx.	24 V AC/DC
Corriente de conmut. máx.	0,5 A
Carga de contacto máx.	10 VA

Alcance del suministro

Toma de muestras	Rico-Mini Acoplamiento de tubo flexible DN 5 G1/8 Rosca exterior de latón
Tornillos de sujeción	6 x M5x80
Juntas	GI- Junta de corcho 2 x Perbunano Junta intermedia

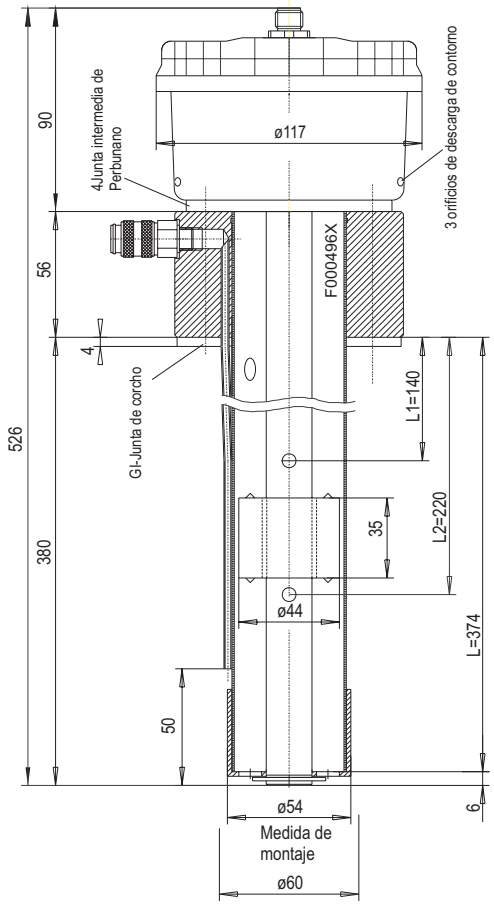

Diagrama de conexiones

Posición normal: Flotador arriba = tanque lleno

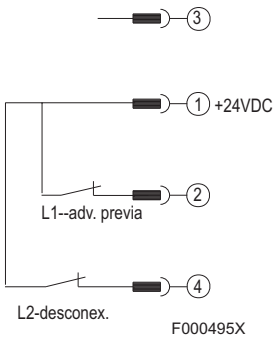

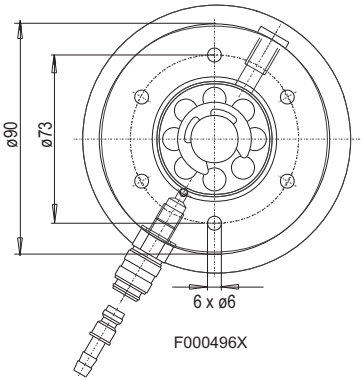

Reservada la posibilidad de realizar modificaciones técnicas

Indicaciones para los pedidos

Modelo	Nº de art.	L	L1	L2
Terminal de Fluidcontrol GM-GL	10100599	370 mm	140 mm NO*	220 mm NO*

*NO **= contacto de reposo descendente**

Accesorios:

Nº de art.	
9144050018	Conducto de conexión M12x1 con acoplamiento en ángulo de 5 polos, longitud 3,0 m

Bühler Technologies GmbH
D - 40880 Ratingen, Harkortstr. 29
Tel.: + 49 (0) 2102 / 4989-0 Fax: + 49 (0) 2102 / 4989-20
Internet: www.buehler-technologies.com
e-mail: fluidcontrol@buehler-technologies.com

DS 10 0099
04/2013