Técnica de análisis

Sonda de muestreo de gases GAS 222.31

En diversos campos de aplicación, el análisis de gases resulta clave para dominar de forma segura y eficiente los procesos, la protección del medio ambiente y la garantía de calidad. En el análisis extractivo de gases, la estructuración del punto de extracción del gas de muestreo tiene una influencia fundamental sobre la reproducibilidad y la precisión de los resultados de análisis.

De la composición del gas de muestreo se extraen los requisitos concretos de cada sonda de muestreo sobre la capacidad del filtro, la resistencia a la corrosión y el equipamiento funcional.

La consideración de los costes de funcionamiento también conforma un criterio importante para la selección en caso de que los puntos de extracción se encuentren en zonas de difícil acceso de la instalación. Las opciones eficaces de retrolavado del filtro de partículas y el mantenimiento reducido de la instalación son elementos distintivos de la amplia gama de sondas de GAS.

Sonda con calentamiento, válvula de bloqueo, filtro de entrada y tapa protectora frente a la intemperie
El cuerpo de la sonda y la zona de rosca para el conducto del gas con calentamiento se encuentran completamente aislados
Regulador de temperatura electrónico hasta 200 °C con alarma temperatura excesivamente baja/alta y pantalla
Para cargas de polvo de hasta 200 g/m³
Esta sonda no es apta para su uso en zonas Ex

Bühler Technologies GmbH, Harkortstr. 29, D-40880 Ratingen
Tel. +49 (0) 21 02 / 49 89-0, Fax: +49 (0) 21 02 / 49 89-20
E-Mail: analyse@buehler-technologies.com
Internet: www.buehler-technologies.com

Diagrama de flujos

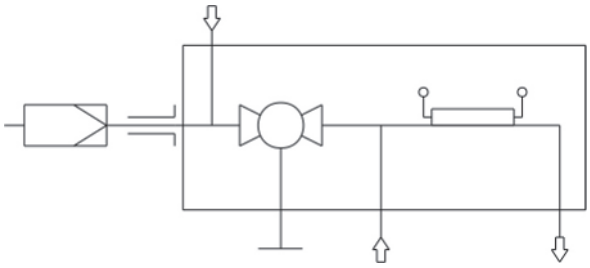

Características técnicas

Datos técnicos de la sonda de muestreo de gases		
Temperatura de servicio de la sonda:	máx. 200 °C	
Temperatura ambiente sin accesorios:	entre -20 °C y +80 °C	
Temperatura ambiente con accesorios:	**Componentes**	**Rango de temperatura ambiente**
	Válvula neumática:	-10 °C < T_{amb} < +55 °C
	Accionamiento neumático:	-20 °C < T_{amb} < +80 °C
	Interruptor de fin de carrera:	-20 °C < T_{amb} < +100 °C
	Válvula magnética para accionamiento neumático:	-10 °C < T_{amb} < +55 °C
Temperatura del medio (retrolavado):	**Componentes**	**Rango de temperatura del medio**
	Válvula neumática:	Entre -10 °C y +80 °C
	Válvula magnética para accionamiento neumático:	Entre -10 °C y +100 °C
Regulador de configuración de rango:	Entre +50 °C y +200 °C	
Alarma de temperatura excesivamente baja/ alta:	Alarma configurable a ±5.....30 K del valor deseado, configurado de fábrica a 15 K, Corriente de conmutación: máx. 1 A	
Datos eléctricos:	230 V, 2,0 A, 50/60 Hz 115 V, 3,8 A, 50/60 Hz	
Tipo de protección:	IP54	
Máx. Presión de servicio:	6 bar	
Materiales en contacto con el medio Brida: Cuerpo de la sonda: Válvula de bola: Junta:	 Acero inoxidable 1.4571 Acero inoxidable 1.4571 Acero inoxidable 1.4408/1.4462/PTFE Acero inoxidable 1.4404/grafito/y ver filtro	

Instrucciones de pedidos

El número de artículo codifica la configuración de su dispositivo. Para ello utilice los siguientes códigos de productos:

4622231	0	9	9	0	X	X	X	X	X	X	X	X	X	X	Característica del producto
															Brida/permiso
				0											DIN DN65 PN6
															Tensión de la sonda
					1										115 V
					2										230 V
															Conexión de calibrado de gas
						0									Sin conexión de calibrado de gas
						1									6 mm
						2									6 mm + válvula antirretorno
						3									1/4“
						4									1/4“ + válvula antirretorno
															Conexión prolongación calentada
							0								No
							1								Sí
															Controlador de temperatura integrado [1]
								0							No
								1							Sí
															Retrolavado con recipientes de reserva de aire [2]
															Calefacción de los recipientes de reserva de aire
									1						Sí
									9						No
															Control de retrolavado integrado [1]
										1					Controlador interno
										9					No
															Válvula de aire comprimido/datos sobre la tensión de las válvulas
											0				Manual
											1				115 V
											2				230 V
											3				24 V
											9				Sin (si no se desea un retrolavado)
															funcionamiento neumático para válvula de bola
												0			Manual
												1			Monoestable abierta sin presión
												2			Monoestable cerrada sin presión
												3			Biestable
															Interruptor de fin de carrera para funcionamiento neumático
													1		Sí
													9		No
															Válvula de control para funcionamiento neumático
														3	Válvula de 3/2 vías
														5	Válvula de 5/2 vías
														9	Sin válvula de control

[1] En la electrónica se puede integrar un controlador de temperatura para la prolongación calentada o un control de retrolavado

[2] Los gases de muestreo inflamables únicamente pueden retrolavarse con gas inerte. ¡No está permitido realizar un retrolavado con sonda en gases explosivos!

Opciones

El dispositivo básico estará disponible para su uso tras añadir los accesorios indicados para el tipo de aplicación. Encontrará información al respecto en la hoja de datos de accesorios n.º 461099.

Para una descripción general ver hoja de datos n.º 461000 «Sonda de gas de muestreo GAS 222».
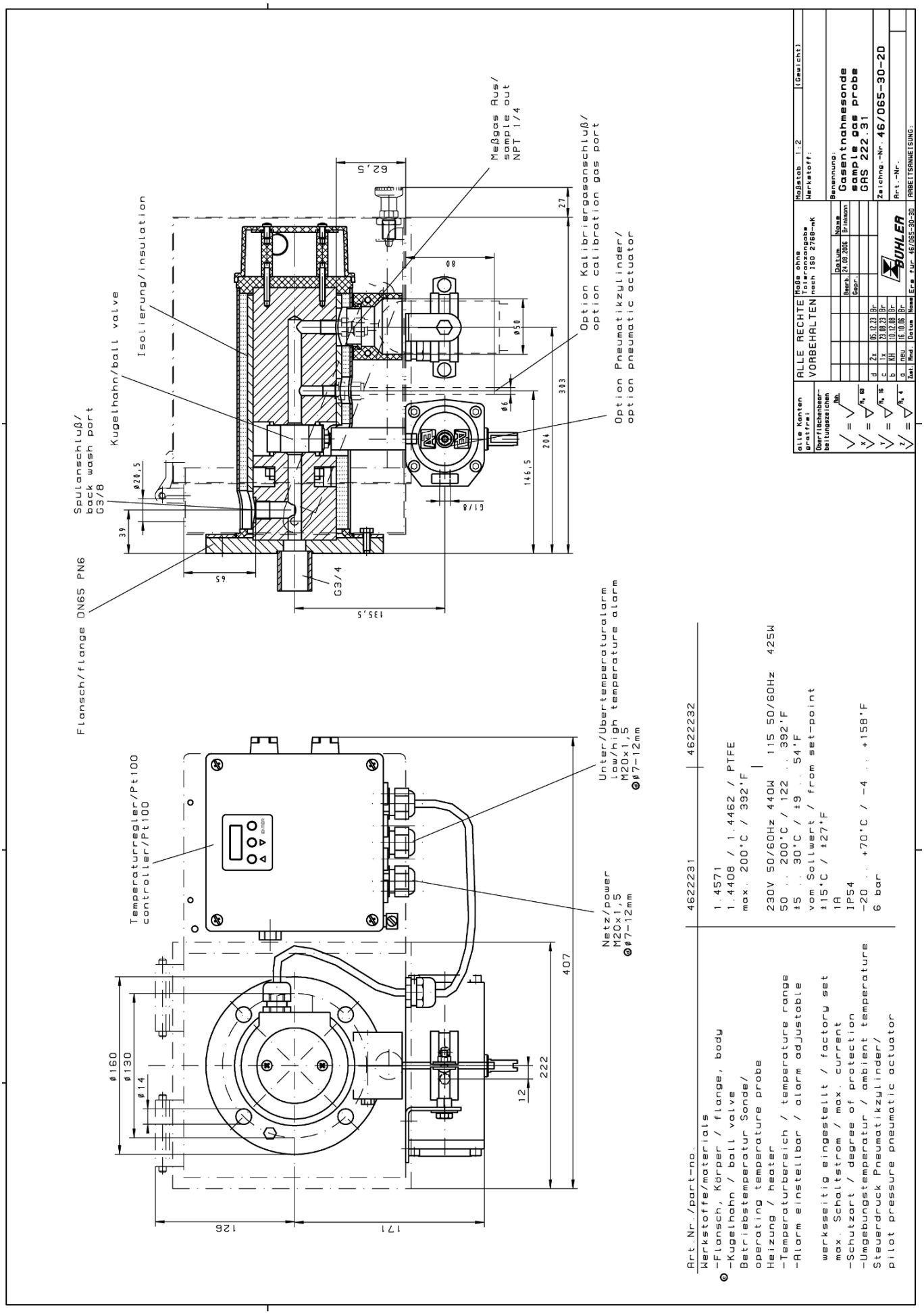
Dimensiones