Fluidcontrol

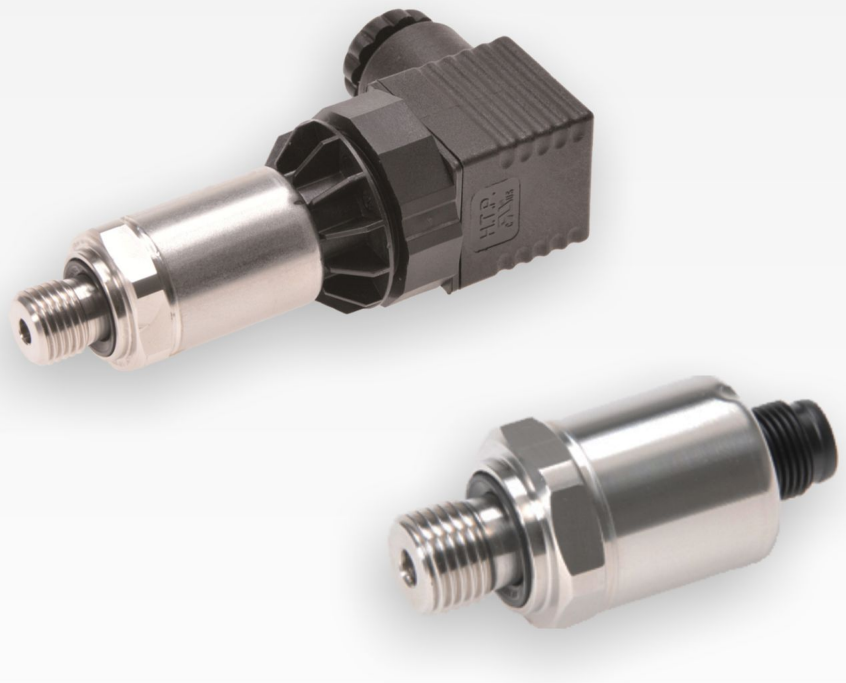

压力变送器 Pressotronik 702

在液压系统和供油装置中进行油压监控是一项不可或缺的任务。在此，既要监控由进程决定的压力差距，也事关安全关机、负荷限制或仅用于确定一足够的润滑压力。

所使用的压力传感器必须满足其自身抗压强度、信号输出、其可编程性或插件连接样式的各种要求。出于安全考虑，经常需要安装一现场或状态指示灯。

压力变送器Pressotronik 702提供紧凑的安装尺寸、各种连接插头和从低到高压范围的微调压力级。

- 压力级可达600 bar
- 紧凑坚固的设计
- 不锈钢测量单元
- 压力测量单元与压力传感器无垫片密封焊接，无弹性密封圈
- 高防破裂性
- 2种接口可供选择

Bühler Technologies GmbH, Harkortstr. 29, D-40880 Ratingen
Tel. +49 (0) 21 02 / 49 89-0, Fax: +49 (0) 21 02 / 49 89-20
E-Mail: fluidcontrol@buehler-technologies.com
Internet: www.buehler-technologies.com

技术规格Pressotronik 702

压力变送器Pressotronik 702	
压力范围	0 - 10 bar 0 - 25 bar 0 - 100 bar 0 - 250 bar 0 - 400 bar 0 - 600 bar
介质	液体、气体和制冷剂，含氨
压力接口	G1/4外螺纹，DIN3852，E型 带型钢密封FPM
已过载 *应要求可提供更高的终值*	3× 量程终值 10到600 bar（但最高1500 bar）
破裂压力	6 x 量程终值（最高2500 bar）
安装位置	任意
重量	约 90 g
材质	
机壳	1.4305
连接器盒	聚芳香酰胺 50 % GF VO
接触介质的材料	
压力接口	不锈钢 1.4404 /AISI 316L
测量元件	不锈钢
温度	
介质	-30 ° C 至 +135 ° C
环境温度	-30 ° C 至 +85 ° C
储藏	-50 ° C 至 +100 ° C
电气规格	
响应时间	<= 2 ms / 典型1 ms
负载变化	<= 100 Hz
供电电压 (U_b)	7 - 33 V DC
电流消耗	<= 23 mA
输出信号	4 - 20 mA, 2线
负载 Ω	= (Ub-7 V) / 0.02 A
反极性保护	短路和极性反接保护（带最高电压，各接口对各接口）
连接 *应要求提供其他的变体*	M3 (IP 65) M12 (IP 67) / 不交付连接器外壳
精度（测试条件： 25 °C，45 % rF，24 VDC电源）	
特征线*	± 0.3 % FS
分辨率	0.1% FS
温度特性**	± 0.2 % FS/10K
依DIN EN 60770-1 的长期稳定性	± 0.25 % FS

**典型; 最高 0.5 % FS, ** -15 °C 至 +85 °C*

尺寸

M3

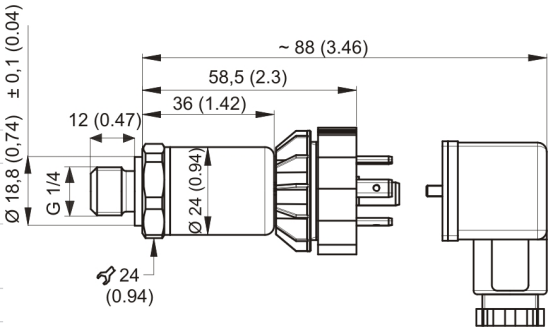

M12

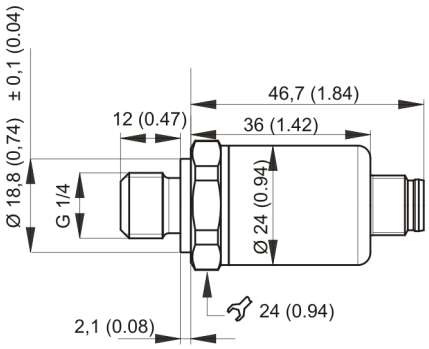

测试/认证

电磁兼容性	符合CE标准，依据EN 61326-2-3
根据IEC 60068-2-27的冲击	100 g, 11 ms, 半正弦波, 所有6个方向, 从1 m高处自由下落至混凝土 (6x)
根据IEC 60068-2-29的持续冲击	40 g 超过6 ms, 1000x 所有3个方向
根据IEC 60068-2-6的振动	20 g, 15...2000 Hz, 15...25 Hz 带振幅 ± 15 mm, 1 倍频程/分钟 所有3个方向, 50连续负载

Pressotronik 702订购提示

PT 702 XXX XXX

系列

压力范围

010 0 - 10 bar
025 0 - 25 bar
100 0 - 100 bar
250 0 - 250 bar
400 0 - 400 bar
600 0 - 600 bar

插座连接

M3
M12

产品编号	名称	
9144 05 0010	连接线	M12x1, 1.5 m, 角连接器和直式连接器
9144 05 0046	连接线	M12x1, 3.0 m, 角连接器和直式连接器
9144 05 0047	连接线	M12x1, 5.0 m, 角连接器和钢绞线

Pressotronik 702的标准引脚分配

	M3阀门接头 3针 + PE DIN EN 175301-803-A IP65	M12插头A 已编码的 4针 DIN EN 61076-2-101 IP67
插座连接	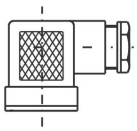	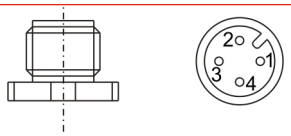
引脚分配 2线	1 +24 V DC 2 4-20 mA out 3 PE*	1 +24 V DC 2 3 4-20 mA out 4

* 不与变送器壳体相连。